CombiSteel

Wine Coolers

User Manual



Models:

7556 Series

CONTENT

 4

1. WARNING 4

2. IMPORTANT SAFETY INSTRUCTIONS 4

3. INSTALLATION INSTRUCTIONS 5

4. OPERATING YOUR WINE COOLER/BEVERAGE COOLER AND SETTING THE TEMPERATURE CONTROL 6

4.1 REVERSE THE DOOR WITH VISIBLE HINGE 9

4.2 REVERSE THE DOOR WITH INVISIBLE HINGE 10

4.3 INSTALLATION SPECIFICATIONS FOR BUILT-IN PURPOSES 11

5. UNPACKING AND CLEANING THE WINE COOLER 13

6. CHARCOAL FILTRATION SYSTEM 13

7. CARE & MAINTENANCE 14

8. TROUBLESHOOTING 15

9. DISPOSAL 15

 16

1. WAARSCHUWING 16

2. BELANGRIJKE VEILIGHEIDSINSTRUCTIES 16

3. INSTALLATIE INSTRUCTIES 17

4. UW WIJNKOELER/DRANKKOELER BEDIENEN EN DE TEMPERATUUR-REGELING INSTELLEN 18

4.1 DEUR MET ZICHTBAAR SCHARNIER OMDRAAIEN 21

4.2 DEUR MET ONZICHTBAAR SCHARNIER OMDRAAIEN 22

4.3 INSTALLATIESPECIFICATIES VOOR INBOUWDOELEINDEN 23

5. UITPAKKEN EN REINIGEN VAN DE WIJNKOELER 25

6. KOOLSTOFFILTRATIESYSTEEM 25

7. VERZORGING & ONDERHOUD 26

8. PROBLEEMOPLOSSING 26

9. VERWIJDERING 27

 28

1. WARNUNG 28

2. WICHTIGE SICHERHEITSHINWEISE 28

3. INSTALLATIONSANLEITUNG 29

4. BEDIENUNG IHRES WEIN-/GETRÄNKEKÜHLERS UND EINSTELLEN DER TEMPERATURREGELUNG 30

4.1 TÜRANSCHLAG MIT SICHTBAREM SCHARNIER ÄNDERN 33

4.2 TÜR MIT VERDECKTEM SCHARNIER UMDREHEN 34

4.3 EINBAUVORGÄNGE 35

5. AUSPACKEN UND REINIGEN DES WEINKÜHLSCHRANKS 37
6. KOHLE-FILTERSYSTEM 37
7. PFLEGE & WARTUNG 38
8. FEHLERBEHEBUNG 38
9. ENTSORGUNG 39
 40
1. AVERTISSEMENT 40
2. CONSIGNES DE SÉCURITÉ IMPORTANTES 40
3. INSTRUCTIONS D'INSTALLATION 41
4. UTILISATION DE VOTRE CAVE À VIN/CAVE À BOISSONS ET RÉGLAGE DE LA TEMPÉRATURE 42
4.1 INVERSION DU SENS D'OUVERTURE DE LA PORTE (CHARTURE VISIBLE) 45
4.2 INVERSION DE LA PORTE AVEC CHARNIÈRE INVISIBLE 46
4.3 SPÉCIFICATIONS D'INSTALLATION POUR LES APPLICATIONS ENCASTRÉES 47
5. DÉBALLAGE ET NETTOYAGE DE LA CAVE À VIN 49
6. SYSTÈME DE FILTRATION AU CHARBON ACTIF 49
7. ENTRETIEN 50
8. DÉPANNAGE 50
9. MISE AU REBUT 51

1. WARNING

- To prevent damaging the door gasket, make sure to have the door all the way opened when pulling shelves out of the rail compartment.
- The appliance must be positioned so that the plug is accessible. Release the electric cord. Move your cabinet to its final location. Do not move your Cabinet while loaded with wine. You might distort the body. The wine cellar should be installed in a suitable place in order to avoid touching the compressor with hand.
- This appliance is not intended for use by persons (including children) with reduced physical, sensory or mental capabilities or lack of experience and knowledge, unless they have been given supervision or instruction concerning use of the appliance by a person responsible for their safety.
- If the supply cord is damaged, it must be replaced by manufacturer of its Service agent or a similarly qualified person in order to avoid a hazard.

PLEASE DON'T TRY TO PLUG INTO OR EXTENSION THE CABLE IN ANY CASE.

2. IMPORTANT SAFETY INSTRUCTIONS

WARNING	To reduce the risk of fire, electrical shock, or injury when using your appliance, follow these basic precautions:

- Read all instructions before using the Wine cooler.
- **DANGER or WARNING:** Risk of child entrapment.
- Be aware of child entrapment and suffocation. Junked or abandoned appliances are still dangerous even if they will "just sit in the garage a few days".
- **Before you throw away your old Wine cooler/Beverage Cooler:** Take off the door. Leave the shelves in place so that children may not easily climb inside.
- Never allow children to operate, play with, or crawl inside the appliance.
- Never clean appliance parts with flammable fluids. The fumes can create a fire hazard or explosion.
- Do not store or use gasoline or any other flammable vapors and liquids in the vicinity of this or any other appliance. The fumes can create a fire hazard or explosion. Do not store explosive substances such as aerosol cans with a flammable propellant in this appliance.
- WARNING: Keep ventilation openings, in the appliance enclosure or in the built-in structure, clear of obstruction;
- WARNING: Do not use mechanical devices or other means to accelerate the defrosting process, other than those Recommended by the manufacturer;
- To avoid a hazard due to instability of the appliance, it must be fixed in accordance with the instructions.
- WARNING: Do not damage the refrigerant circuit;
- WARNING: Do not use electrical appliances inside the food storage compartments of the appliance, unless they are the type recommended by the manufacturer.

• If the refrigerant of these appliances are R600a , Flammable and explosive articles should not be put in or near the cabinet, to avoid the fire or explode caused.

-Save these instructions-

3. INSTALLATION INSTRUCTIONS

Before Using Your Wine cooler/Beverage cooler

- Remove the exterior and interior packing.
- Before connecting the Wine cooler/Beverage cooler to the power source, let it stand upright for approximately 2 hours. This will reduce the possibility of a malfunction in the cooling system from handling during transportation.
- Clean the interior surface with lukewarm water using a soft cloth.
- This appliance is intended to be used in household and similar applications such as
    - staff kitchen areas in shops, offices and other working environments;
    - farm houses and by clients in hotels, motels and other residential type environments;
    - bed and breakfast type environments;
    - catering and similar non-retail applications.
- When disposing your appliance, please choose an authorized disposal site.

Installation of Your Wine Cooler/Beverage cooler

- This appliance is designed to be for free standing installation or built-in (fully recessed) (Refer to sticker location the back of this appliance).
- **This appliance is intended to be used exclusively for the storage of wine or beverages.**
- Place your Wine cooler/Beverage cooler on a floor that is strong enough to support it when it is fully loaded. To level your Wine cooler/Beverage cooler, adjust the front leveling leg at the bottom of the Wine cooler/Beverage cooler.
- This appliance is using flammability refrigerant. So never damage the cooling pipework during the transportation. Locate the Wine cooler/Beverage cooler away from direct sunlight and sources of heat (stove, heater, radiator, etc.). Direct sunlight may affect the acrylic coating and heat sources may increase electrical consumption. Extreme cold ambient temperatures may also cause the unit not to perform properly.
- Avoid locating the unit in moist areas.
- Plug the Wine cooler/Beverage cooler into an exclusive, properly installed-grounded wall outlet. Do not under any circumstances cut or remove the third (ground) prong from the power cord. Any questions concerning power and/or grounding should be directed toward a certified electrician or an authorized Products service center.

Attention

- Store wine in sealed bottles;
- Do not overload the cabinet;
- Do not open the door unless necessary;
- Do not cover shelves with aluminum foil or any other shelf material which may prevent air circulation;
- Should the Wine cooler/Beverage cooler be stored without use for long periods it is suggested, after a careful cleaning, to leave the door ajar to allow air to circulate inside the cabinet in order to avoid possible formations of condensation, mold or odors.

Ambient Room Temperature Limits

This appliance is designed to operate in ambient temperatures specified by its temperature class marked on the rating plate.

Class	Symbol	Ambient Temperatures range (℃)
Extended Temperate	SN	+10 to +32
Temperate	N	+16 to +32
Subtropical	ST	+16 to +38
Tropical	T	+16 to +43

4. OPERATING YOUR WINE COOLER/BEVERAGE COOLER AND SETTING THE TEMPERATURE CONTROL

FOR 7556.0005 – 7556.0015 – 7556.0020

Control System Instruction

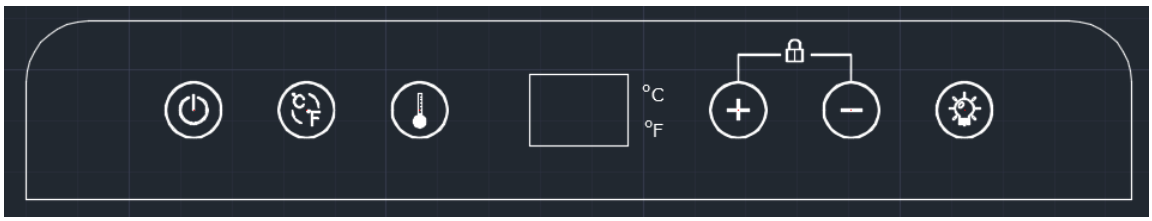

- Power switch : After the unit is power on, press for 3 seconds to turn on or off the unit.
- ℃/℉ switch: Press ℃/℉ button to change the temperature display between Celsius and Fahrenheit.
- Temperature setting button : Press before adjust temperature. When press it first time, the display flashes and shows the setting temperature. After 5 seconds it shows the measured interior temperature. Press to increase the setting temperature and press to decrease the setting temperature.
- Display window: 2-digit LED display to show setting temperature or actual interior temperature.
- Light button : Press to turn on or off. When open door, the light will be switched on automatically.
- Key lock function: If there is no any operation with digital control for 3 minutes, it will be locked automatically. Press and in the same time for 3 seconds to unlock.

Setting The Temperature Controls

- You can set the temperature as you desire by pushing the “+”or “-”button. When you push the two buttons for the first time, the LED readout will show the original temperature set at previous time.
- The temperature that you desire to set will increase 1ºC if you push the “+” button once, on the contrary the temperature will decrease 1ºC if you push the “-” button once.
- To view the “set” temperature. (anytime) press and hold the corresponding button for approximately 5 seconds, the “set” temperature will temporarily “flash” in the LED display for 5 seconds.

FOR 7556.0010 – 7556.0025 – 7556.0030

Control System Instruction

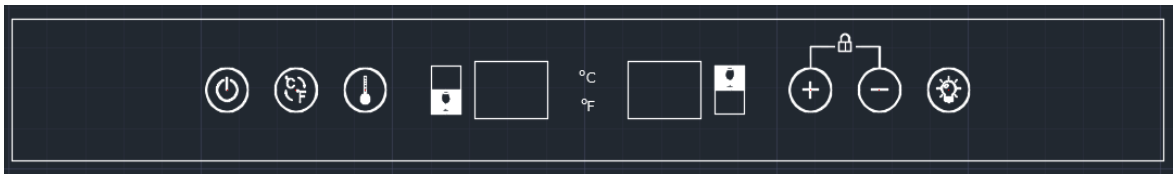

- Power switch : After the unit is power on, press for 3 seconds to turn on or off the unit.
- ℃/℉ switch: Press ℃/℉ button to change the temperature display between Celsius and Fahrenheit.
- Temperature setting button : Press before adjust temperature. When press it first time, the display flashes and shows the setting temperature. After 5 seconds it shows the measured interior temperature. Press to increase the setting temperature and press to decrease the setting temperature.
- 2 Display window: 2-digit LED display for each to show setting temperature or actual interior temperature.
- Light button : Press to turn on or off. When open door, the light will be switched on automatically.
- Key lock function: If there is no any operation with digital control for 3 minutes, it will be locked automatically. Press and in the same time for 3 seconds to unlock.

Setting The Temperature Controls

- When press the temperature setting button "+" or "-", the system will enter the set up mode of the upper or lower compartment automatically. The LED display will flash and show the setting temperature. After 5 seconds the flash will stop and it will show the actual measured interior temperature.
- Press the button once, the temperature will decrease or increase 1 ℃. After stopping pressing the button for 5 seconds, LED figure will stop flash, then revert back to display the setting temperature of the upper or lower compartment.
- After the unit is unplugged, the system will return to default setting temperature, which set by factory.
- Upper compartment: The temperature setting can be adjusted from 5℃ to 12℃.
- Lower compartment: The temperature setting can be adjusted from 12℃ to 20℃.

Attention

- If the unit is unplugged, power lost, or turned off, you must wait 3 to5 minutes before restart the unit. If you need attempt to restart before this time delay, the Wine Cooler/Beverage Cooler will not start. If first time use or longer absence of using, the temperature will difference between setting and LED display temperature. After running a period, the temperature will be reverting back.

FOR 7556.0002

Control panel operation

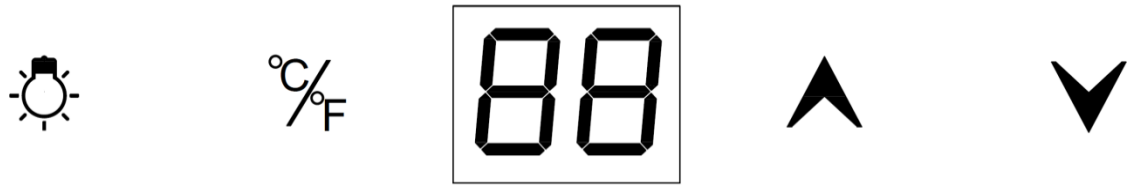

Power switch: After the device is powered on, hold down + 5 seconds to turn the device on or off.

°C/°F Switch: Press °C / °F to change the temperature display between Celsius and Fahrenheit.

Temperature setting button: Press before adjusting the temperature. On the first press, the display screen flashes and displays the set temperature. After 5 seconds, the measured internal temperature is displayed. Press to raise the set temperature, press to lower the set temperature.

Display window: a 2-bit LED display, showing the set temperature or the actual internal temperature.

Light button: Press this button to turn it on or off.

Wine cooler temperature setting range:
The temperature setting can be adjusted between 5°C and 20°C.

Shelves

- To prevent damaging the door gasket, make sure to have the door all the way opened when pulling shelves out of the rail compartment.
- For easy access to the storage content, you must pull the shelves approximately 1/3 out of the rail compartment, however this unit was designed with a notch on each sides of the shelf tracks to prevent bottles from falling.
  Please refer to the following direction for replace shelf with different method.

Type A
If need to take out any shelf, move the shelf towards the gap on the both sides and alignment with shelf support A. Then lift upwards the shelf and pull out it from the cabinet once the shelf support disengaged from the gap.

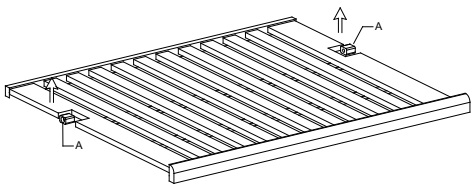

Type B
When removing any of these shelves out of the rail compartment, To fit or remove the shelf, tilt the shelf as per the diagram and simply pull out, or push in the shelf until it sits on the support brackets securely.

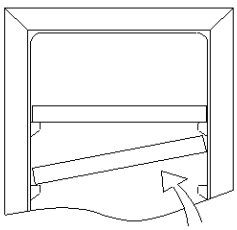

4.1 REVERSE THE DOOR WITH VISIBLE HINGE

7556.0005 – 7556.0010 – 7556.0015 – 7556.0020 – 7556.0030

This appliance has the capability of the door opening from either the left or right side. The unit is delivered to you with the door opening from the left side. Should you desire to reverse the opening direction, please follow the below instruction.

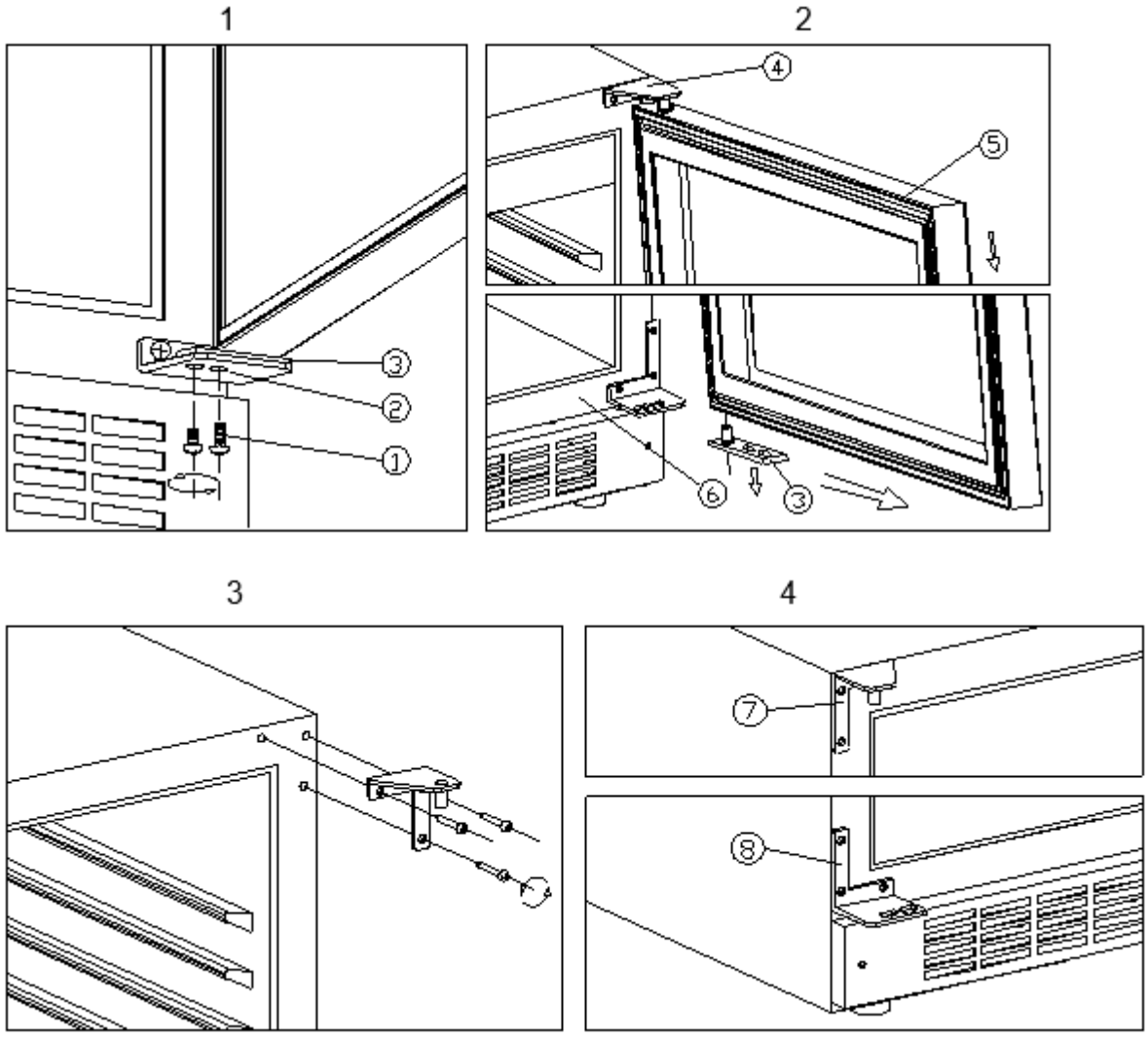

1: Lock screws
2: Lower hinge (right)
3: Door axis
4: Top hinge (right)
5: Door
6: Cabinet
7: Top hinge (left)
8: Lower hinge (left)

Unscrew the Lock screws (1), (please see picture 1).
Pull the door (5) outward, take it out (please see picture 2).
Screw off 3 pcs bolts, take out the Top hinge (Right)(4) (please see picture 3).
Fix the Top hinge (Left)(7) and Lower hinge (Left)(8) with bolts on the position as picture shows.

4.2 REVERSE THE DOOR WITH INVISIBLE HINGE

7556.0005 – 7556.0010 – 7556.0015 – 7556.0020 – 7556.0030

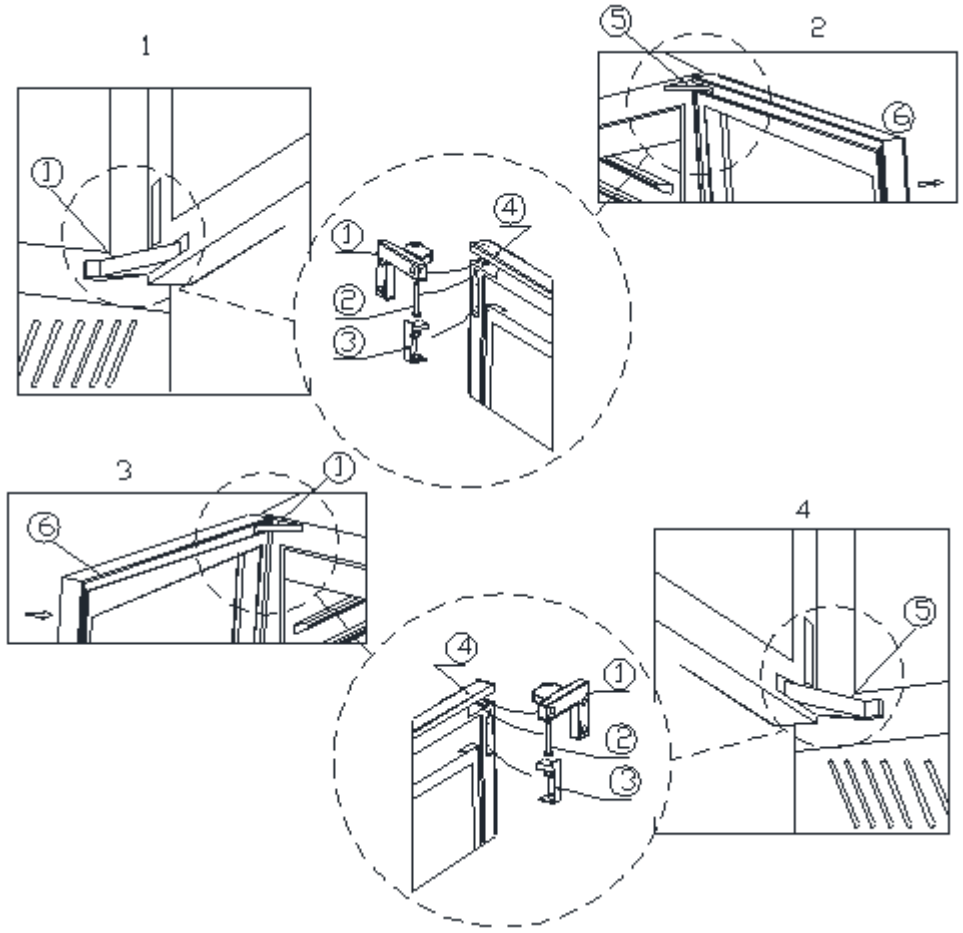

1: Upper hinge
2: Hinge shaft
3: Hinge buckle
4: Upper hinge
5: Lower hinge
6: Glass door

1. As shown in Figure 1, use a flat-blade screwdriver to open the upper hinge buckle (3) to see the hinge shaft (2), and then use a flat-blade screwdriver to pry the hinge shaft (2) and take it out. Then unscrew the lower hinge in the same way.
2. As shown in Figure 2, the installation method of the upper part of the door is the same as the lower part.
3. When the upper and lower parts are removed, pull the door parallel to the outside. The door can be taken out.
4. Remove the glass door, use the hex wrench to remove the upper door hinge and the lower door hinge mounting screws, and remove the upper and lower door hinges.
5. Pay special attention to this: 1) The glass door is turned 180 degrees to install, and the lock hook and magnet of the door are removed and reinstalled to the other side.
2) The upper hinge and lower hinge are also exchanged at the same time. The right upper hinge is changed into the left lower hinge. The right lower hinge is changed into the left upper hinge. Becomes the lower door hinge, and becomes the upper door hinge when the right lower door hinge is changed to the left side;
6. Install the door hinge first as shown in Figure 3, and install the lower door hinge as shown in Figure 4.
7. Lift the door as shown in Figure 4. Firstly insert the lower hinge into the corner fittings, align the mounting holes, and insert the hinge shaft (2) into the hinge hole in position. Then cover back the Hinge buckle (3). The installation of the lower part of the door is completed;
8. Install the upper part of the door as shown in Figure 3, the same method as the lower part of the installation door. In the end the door revert is finished.
9. Install the door hinge Note: When installing the upper door hinge, please move the door hinge to the side of the outer casing and then tighten the screw. After the lower door is installed, move the screw to the inside of the outer casing and tighten the screw to prevent the door from falling.

4.3 INSTALLATION SPECIFICATIONS FOR BUILT-IN PURPOSES

7556.0005 – 7556.0010

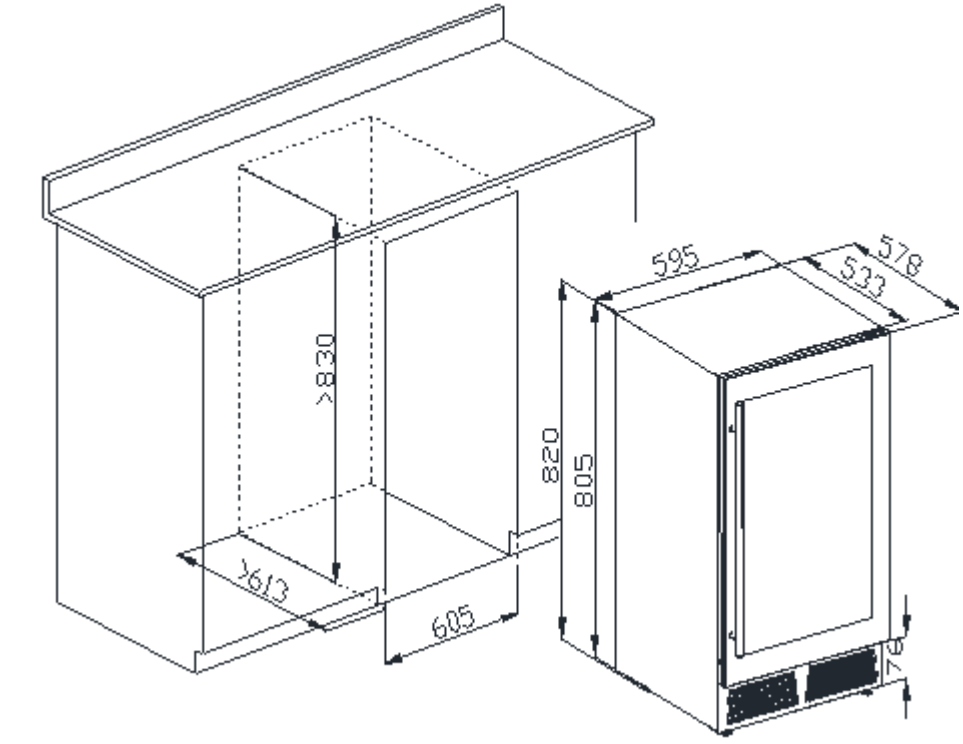

7556.0015

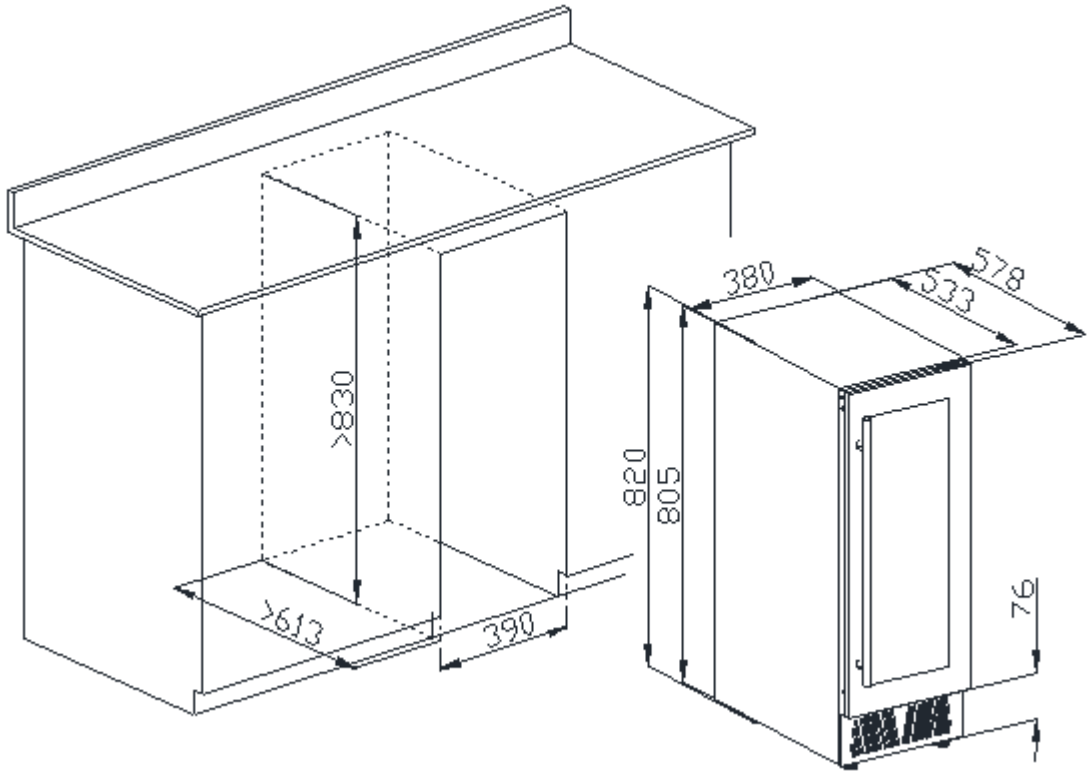

7556.0020 – 7556.0025

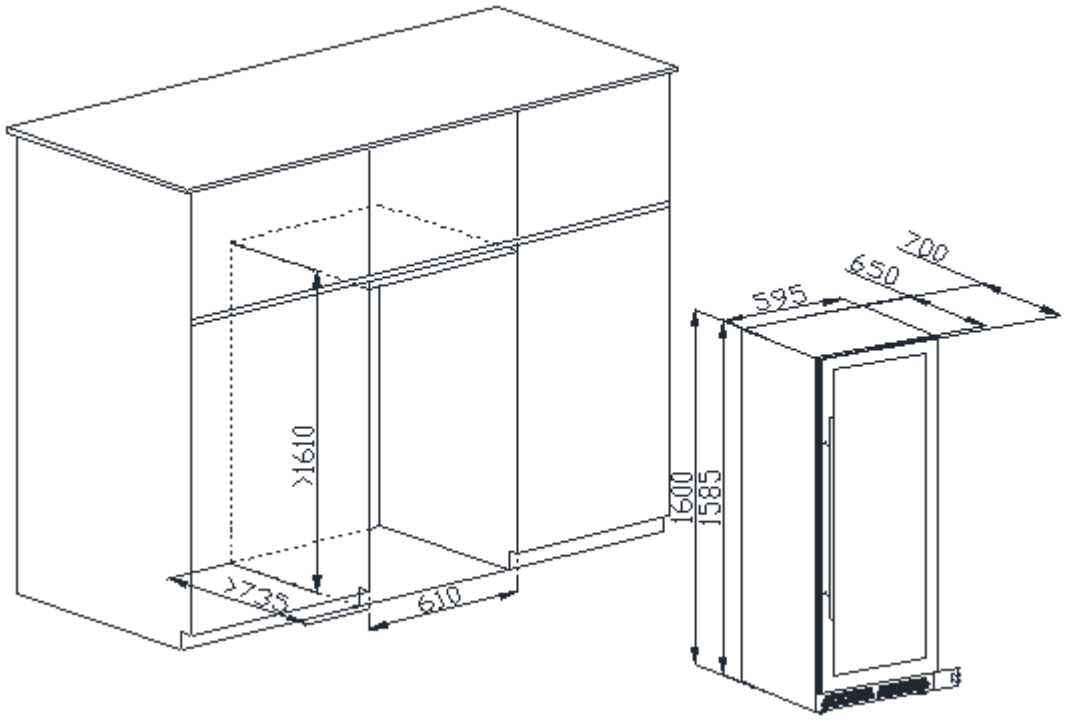

7556.0030

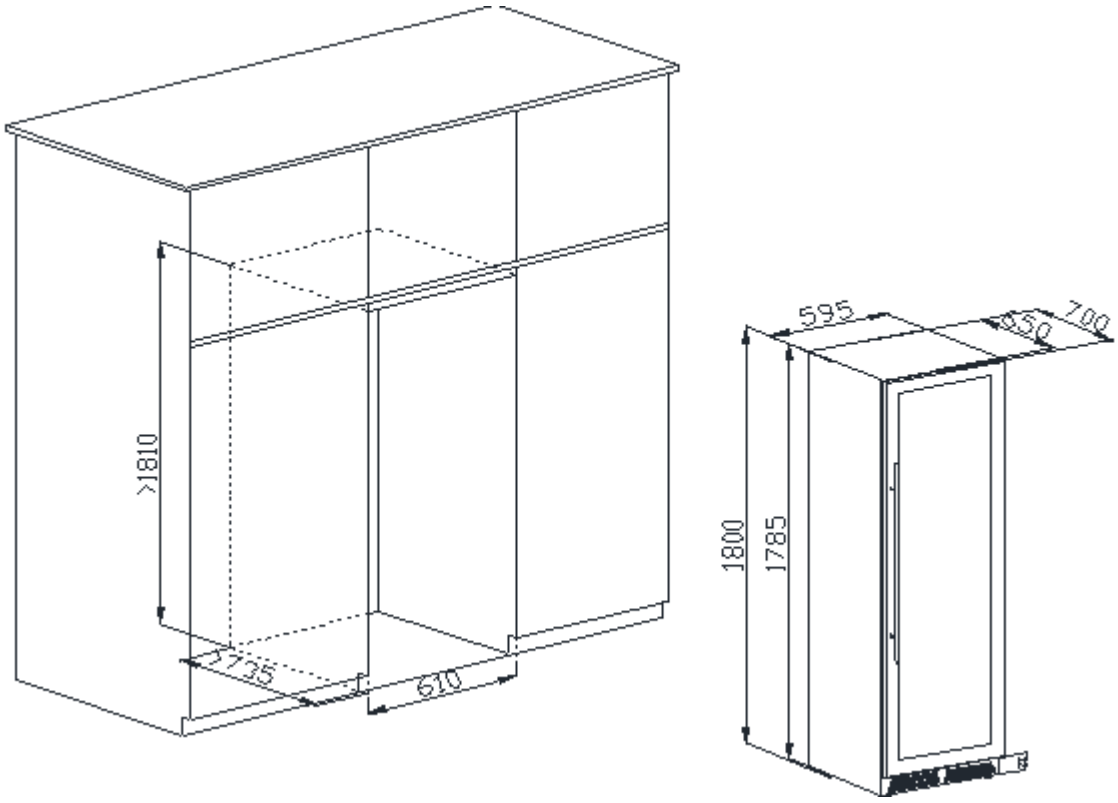

5. UNPACKING AND CLEANING THE WINE COOLER

Remove the exterior and interior packing materials.

Let the appliance stand upright for approximately 2 hours before connecting it to the power source, which helps to reduce the possibility of a cooling-system malfunction from handling during transportation.
Use a soft cloth to clean the interior surface with lukewarm water.

Install the door handle provided with the appliance by following these steps:
Step 1 —Remove the gasket at the inner side of the door to expose the two screw holes.
Step 2 —Install the handle tightly with the screws and washers provided.
Step 3 —Tidy and restore the gasket.

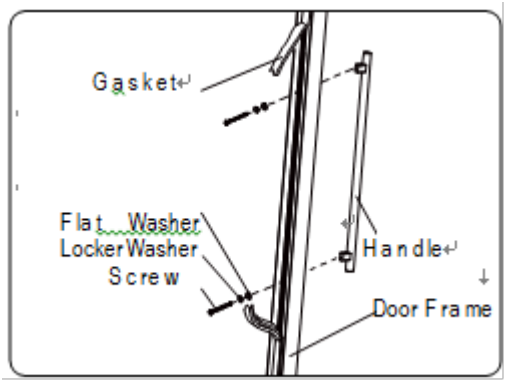

6. CHARCOAL FILTRATION SYSTEM

Your wine is a living object that breathes through the cork of its bottle. In order to preserve the quality and taste of your fine wines, they must be stored at the ideal temperature and ambient conditions. Your cellar is equipped with an active charcoal filtration system to ensure air purity, cooling efficiency, and to maintain an odor free cabinet for the storage of your fine wines. The filter assembly is located at the rear panel inside your cellar.
Keep in mind, that this filter must be changed every 12 months.
To replace your filter:

1	Remove the bottles of wine stored on the two (2) shelves in front of the filter.	 Turn Left to remove filter
2	Remove the shelves and set aside to be replaced once you have changed the filter	
3	Hold the filter and turn it at 45 degrees in the counter-clockwise direction and then pull it out.	
4	Remove the existing filter and replace with a new one.	
5	Put the new filter into the hole and then turn the filter at 45 degrees in clockwise direction.	

7. CARE & MAINTENANCE

Clean your Wine Cooler/Beverage Cooler

Turn off the power, unplug the appliance, and remove all items including shelves and rack.
Wash the inside surfaces with a warm water and mild solution.
Wash the shelves with a mild detergent solution.
Wring excess water out of the sponge or cloth when cleaning area of the controls, or any electrical parts.
Wash the outside cabinet with warm water and mild liquid detergent. Rinse well and wipe dry with a clean soft cloth.

Power failure

Most power failures are corrected within a few hours and should not affect the temperature of your appliance if you minimize the number of times the door is opened. If the power is going to be off for a long period of time, you need to take the proper steps to protect your contents.

Vacation Time

Short vacations: Leave the Wine Cooler/Beverage Cooler operating during vacations of less than three weeks.
If the appliance will not be used for several months, remove all items and turn off the appliance. Clean and dry the interior thoroughly. To prevent odor and mold growth, leave the door open slightly: blocking it open if necessary.

Moving your Wine Cooler/Beverage Cooer:

Remove all items. Take out the loose items inside the wine cooler/Beverage Cooler (such as shelf), or fix the loose items with the foam. Turn the adjustable leg up to the base to avoid damage. Tape the door shut.
Be sure the appliance stays secure in the upright position during transportation. Also protect outside of appliance with a blanket or similar items.

Energy saving tips

The Wine Cooler/Beverage Cooler should be located in the coolest area of the room, away from producing appliances, and out of the direct sunlight.

8. TROUBLESHOOTING

You can solve many common Wine Cooler/Beverage Cooler problems easily, saving you the cost of a possible service call. Try the suggestions below to see if you solve the problem before calling the servicer.

Problem	Possible Cause
Wine Cooler/Beverage Cooler does not operate	No plugged in. The appliance is turned off. The circuit breaker tripped or a blown fuse.
Wine Cooler/Beverage Cooler is not cold enough	Check the temperature control setting. External environment may require a higher setting. The door is opened too often. The door is not closed completely. The door gasket does not seal properly.
Turns on and off frequently	The room temperature is hotter than normal. Overload of the cabinet The door is opened too often. The door is not closed completely. The temperature control is not set correctly. The door gasket does not seal properly.
The light does not work	Not plugged in. The circuit breaker tripped or a blown fuse. The bulb has burned out. The light button is “OFF”
Vibrations	check to sure that the Wine Cooler/Beverage Cooler is level.
Too much noise	The rattling noise may come form the flow of the refrigerant, which is normal. As each cycle ends, you may hear gurgling. Contraction and expansion of the inside walls may cause popping and crackling noises. The Wine Cooler/Beverage Cooler is not level.
The door will not close properly	The Wine Cooler/Beverage Cooler is not level. The door was reversed and not properly installed. The gasket is dirty. The shelves are out of position.

9. DISPOSAL

Before disposal of the appliance.
1. Disconnect the main plug from the main socket.
2. Cut off the main cable and discard it.

	Correct disposal of this product
	This symbol on the product, or in its packaging, indicates that this product may not be treated as household waste. Instead, it should be taken to the appropriate waste collection point for the recycling of electrical and electronic equipment. By ensuring this product is disposed of correctly, you will help prevent potential negative consequences for the environment and human health, which could otherwise be caused by the inappropriate waste handling of this product. For more detailed information about the recycling of this product, please contact your local council, your household waste disposal service, or the shop where you purchased the product.

1. WAARSCHUWING

- Om beschadiging van de deurafdichting te voorkomen, moet u ervoor zorgen dat de deur volledig open is wanneer u de schappen uit het railsysteem trekt.
- Het apparaat moet zo geplaatst worden dat de stekker bereikbaar is. Maak het netsnoer los. Verplaats de wijnkast naar de uiteindelijke locatie. Verplaats de wijnkast niet wanneer deze gevuld is met wijn. Dit kan de behuizing beschadigen. De wijnkast moet op een geschikte plaats worden geïnstalleerd om te voorkomen dat u de compressor met uw handen aanraakt.
- Dit apparaat is niet bedoeld voor gebruik door personen (inclusief kinderen) met beperkte fysieke, zintuiglijke of mentale vermogens of gebrek aan ervaring en kennis, tenzij zij onder toezicht staan of instructies hebben gekregen over het gebruik van het apparaat van een persoon die verantwoordelijk is voor hun veiligheid.
- Als het netsnoer beschadigd is, moet het worden vervangen door de fabrikant, een service-vertegenwoordiger of een vergelijkbaar gekwalificeerde persoon om gevaar te voorkomen.

PROBEER IN GEEN GEVAL HET SNOER AAN TE SLUITEN OF TE VERLENGEN.

2. BELANGRIJKE VEILIGHEIDSINSTRUCTIES

WAARSCHUWING	Om het risico op brand, elektrische schokken of letsel bij het gebruik van uw apparaat te verminderen, dient u de volgende basisvoorzorgsmaatregelen in acht te nemen:

- Lees alle instructies voordat u de wijnkoeler gebruikt.
- **GEVAAR of WAARSCHUWING:** Risico op beknelling/opsluiting van kinderen.
- Wees alert op het risico dat kinderen bekneld raken of stikken als zij vast komen te zitten in de wijnkoeler. Afgedankte of achtergelaten apparaten zijn nog steeds gevaarlijk, zelfs als ze "slechts een paar dagen in de garage staan".
- **Voordat u uw oude wijnkoeler/drankkoeler weggooit:** Verwijder de deur. Laat de schappen zitten zodat kinderen er niet gemakkelijk in kunnen klimmen.
- Laat kinderen nooit het apparaat bedienen, ermee spelen of erin kruipen.
- Reinig onderdelen van het apparaat nooit met brandbare vloeistoffen. De dampen kunnen brandgevaar of een explosie veroorzaken.
- Bewaar of gebruik geen benzine of andere brandbare dampen en vloeistoffen in de buurt van dit of enig ander apparaat. De dampen kunnen brandgevaar of een explosie veroorzaken. Bewaar geen explosieve stoffen, zoals spuitbussen met een brandbaar drijfgas, in dit apparaat.
- WAARSCHUWING: Houd de ventilatieopeningen in de behuizing of in de inbouwconstructie van het apparaat vrij van obstakels;
- WAARSCHUWING: Gebruik geen mechanische apparaten of andere middelen om het ontdooiproces te versnellen, behalve die welke door de fabrikant worden aanbevolen;
- Om gevaar door instabiliteit van het apparaat te voorkomen, moet het apparaat volgens de instructies worden bevestigd.
- WAARSCHUWING: Beschadig het koelcircuit niet;
- WAARSCHUWING: Gebruik geen elektrische apparaten in de voedselopslagcompartimenten van het apparaat, tenzij het gaat om apparaten van het type dat door de fabrikant wordt aanbevolen.

• Als het koelmiddel van deze apparaten R600a is, mogen brandbare en explosieve voorwerpen niet in of in de buurt van de behuizing worden geplaatst om brand of explosie te voorkomen.

-Bewaar deze instructies-

3. INSTALLATIE INSTRUCTIES

Voordat u uw wijnkoeler/drankkoeler gebruikt

- Verwijder de buiten- en binnenverpakking.
- Laat de wijnkoeler/drankkoeler ongeveer 2 uur rechtop staan voordat u hem op het stroomnet aansluit. Dit vermindert de kans op een storing in het koelsysteem als gevolg van transport.
- Reinig de binnenzijde met lauw water en een zachte doek.
- Dit apparaat is bedoeld voor gebruik in huishoudens en soortgelijke toepassingen, zoals:
    - personeelskeukens in winkels, kantoren en andere werkomgevingen;
    - boerderijen en door gasten in hotels, motels en andere woonomgevingen;
    - bed & breakfast-accommodaties;
    - catering en soortgelijke toepassingen buiten de detailhandel.
- Kies bij het afvoeren van uw apparaat een erkend afvalverwerkingsbedrijf.

Installatie van uw wijnkoeler/drankkoeler

- Dit apparaat is ontworpen voor vrijstaande installatie of inbouw (volledig verzonken) (zie de sticker op de achterkant van dit apparaat).
- **Dit apparaat is uitsluitend bedoeld voor het bewaren van wijn of andere dranken.**
- Plaats uw wijnkoeler/drankenkoeler op een stevige ondergrond die het gewicht kan dragen wanneer deze volledig gevuld is. Stel de voorste stelpoot aan de onderkant van de wijnkoeler/drankenkoeler waterpas om deze waterpas te zetten.
- Dit apparaat gebruikt een ontvlambaar koelmiddel. Beschadig daarom nooit de koelleidingen tijdens transport. Plaats de wijnkoeler/drankenkoeler uit de buurt van direct zonlicht en warmtebronnen (fornuis, verwarming, radiator, enz.). Direct zonlicht kan de acrylcoating aantasten en warmtebronnen kunnen het stroomverbruik verhogen. Extreem lage omgevingstemperaturen kunnen er ook voor zorgen dat het apparaat niet goed functioneert.
- Plaats het apparaat niet in vochtige ruimtes.
- Sluit de wijnkoeler/drankenkoeler aan op een apart, correct geïnstalleerd en geaard stopcontact. Knip of verwijder in geen geval de derde (aardings)pin van het netsnoer. Voor vragen over stroom en/of aarding kunt u terecht bij een gecertificeerd elektricien of een erkend servicecentrum.

Let op

- Bewaar wijn in afgesloten flessen;
- Overbelast de koelkast niet;
- Open de deur alleen indien noodzakelijk;
- Bedek de schappen niet met aluminiumfolie of ander materiaal dat de luchtcirculatie kan belemmeren;
- Als de wijnkoeler/drankkoeler langere tijd niet wordt gebruikt, is het raadzaam om na een grondige reiniging de deur op een kier te laten staan, zodat de lucht in de koelkast kan circuleren. Dit voorkomt condensvorming, schimmelvorming en onaangename geuren.

Toepassingsgebied

Dit apparaat is ontworpen om te werken bij omgevingstemperaturen die zijn aangegeven in de temperatuur-klasse op het typeplaatje.

Klasse	Symbool	Omgevingstemperatuurbereik (°C)
Uitgebreid gematigd	SN	+10 to +32
Gematigd	N	+16 to +32
Subtropisch	ST	+16 to +38
Tropisch	T	+16 to +43

4. UW WIJNKOELER/DRANKKOELER BEDIENEN EN DE TEMPERATUUR-REGELING INSTELLEN

VOOR 7556.0005 – 7556.0015 – 7556.0020

Gebruiksaanwijzing bedieningssysteem

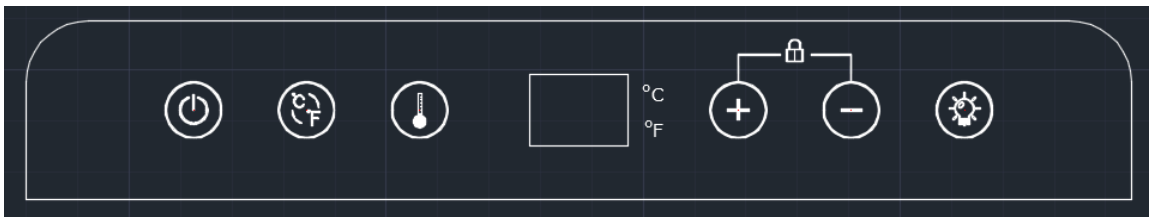

- Aan/uit-schakelaar : Nadat het apparaat is ingeschakeld, houdt u de schakelaar 3 seconden ingedrukt om het apparaat in of uit te schakelen.
- ℃/℉-schakelaar: Druk op de ℃/℉-knop om de temperatuurweergave te wijzigen tussen Celsius en Fahrenheit.
- Temperatuurinstelknop : Druk hierop voordat u de temperatuur aanpast. Bij de eerste keer indrukken knippert het display en wordt de ingestelde temperatuur weergegeven. Na 5 seconden wordt de gemeten binnentemperatuur weergegeven. Druk op de knop om de ingestelde temperatuur te verhogen en op de knop om de ingestelde temperatuur te verlagen.
- Display: 2-cijferig LED-display dat de ingestelde temperatuur of de actuele binnentemperatuur weergeeft.
- Lichtknop : Druk hierop om het licht in of uit te schakelen. Wanneer de deur wordt geopend, gaat het licht automatisch aan.
- Toetsvergrendeling: Als er gedurende 3 minuten geen handelingen met de digitale bediening worden uitgevoerd, wordt het apparaat automatisch vergrendeld. Houd de knoppen en tegelijkertijd 3 seconden ingedrukt om te ontgrendelen.

De temperatuurregeling instellen

- U kunt de gewenste temperatuur instellen door op de "+" of "-" knop te drukken. Wanneer u de twee knoppen voor de eerste keer indrukt, toont het LED-display de eerder ingestelde temperatuur.
- De gewenste temperatuur wordt met 1°C verhoogd als u de "+" knop één keer indrukt; de temperatuur wordt met 1°C verlaagd als u de "-" knop één keer indrukt.
- Om de ingestelde temperatuur te bekijken (op elk gewenst moment), houdt u de bijbehorende knop ongeveer 5 seconden ingedrukt. De ingestelde temperatuur knippert dan 5 seconden op het LED-display.

VOOR 7556.0010 – 7556.0025 – 7556.0030

Gebruiksaanwijzing bedieningssysteem

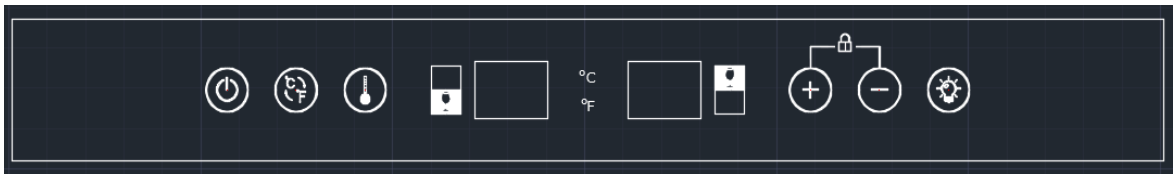

- Aan/uit-schakelaar : Nadat het apparaat is ingeschakeld, houdt u de schakelaar 3 seconden ingedrukt om het apparaat in of uit te schakelen.
- ℃/℉-schakelaar: Druk op de ℃/℉-knop om de temperatuurweergave te wijzigen tussen Celsius en Fahrenheit.
- Temperatuurinstelknop : Druk hierop voordat u de temperatuur aanpast. Bij de eerste keer indrukken knippert het display en wordt de ingestelde temperatuur weergegeven. Na 5 seconden wordt de gemeten binnentemperatuur weergegeven. Druk op de knop om de ingestelde temperatuur te verhogen en op de knop om de ingestelde temperatuur te verlagen.
- 2 displayvensters: Elk venster heeft een 2-cijferig LED-display dat de ingestelde temperatuur of de werkelijke binnentemperatuur weergeeft.
- Lichtknop : Druk hierop om het licht in of uit te schakelen. Wanneer de deur wordt geopend, gaat het licht automatisch aan.
- Toetsvergrendeling: Als er gedurende 3 minuten geen handelingen met de digitale bediening worden uitgevoerd, wordt deze automatisch vergrendeld. Druk tegelijkertijd 3 seconden lang op de knoppen en om te ontgrendelen.

De temperatuurregeling instellen

- Wanneer u op de temperatuurinstelknop "+" of "-" drukt, gaat het systeem automatisch naar de instelmodus van het bovenste of onderste compartiment. Het LED-display knippert en toont de ingestelde temperatuur. Na 5 seconden stopt het knipperen en wordt de daadwerkelijk gemeten binnentemperatuur weergegeven.
- Door één keer op de knop te drukken, wordt de temperatuur met 1℃ verlaagd of verhoogd. Nadat u de knop 5 seconden hebt losgelaten, stopt de LED met knipperen en wordt de ingestelde temperatuur van het bovenste of onderste compartiment weer weergegeven.
- Nadat het apparaat is losgekoppeld, keert het systeem terug naar de standaardtemperatuur die door de fabriek is ingesteld.
- Bovenste compartiment: De temperatuur kan worden ingesteld van 5℃ tot 12℃.
- Onderste compartiment: De temperatuur kan worden ingesteld van 12℃ tot 20℃.

Let op

- Als het apparaat is losgekoppeld, de stroom is uitgevallen of het is uitgeschakeld, moet u 3 tot 5 minuten wachten voordat u het apparaat opnieuw opstart. Als u probeert opnieuw op te starten vóór deze vertraging, zal de wijnkoeler/drankkoeler niet starten. Bij het eerste gebruik of na langere tijd van inactiviteit kan de temperatuur afwijken tussen de ingestelde temperatuur en de temperatuur die op het LED-display wordt weergegeven. Na enige tijd zal de temperatuur weer normaliseren.

VOOR 7556.0002

Bediening bedieningspaneel

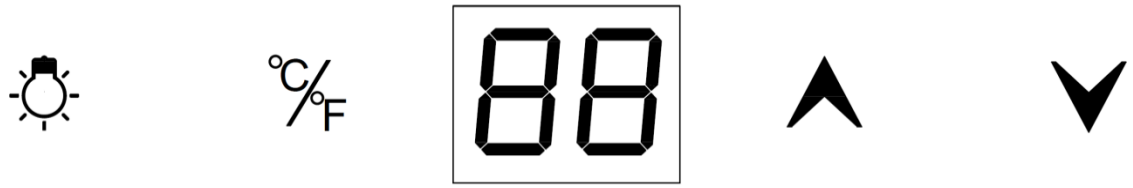

Aan/uit-schakelaar: Houd na het inschakelen van het apparaat de aan/uit-knop + 5 seconden ingedrukt om het apparaat in of uit te schakelen.

°C/°F-schakelaar: Druk op °C/°F om de temperatuurweergave te wijzigen tussen Celsius en Fahrenheit.

Temperatuurinstelknop: Druk hierop voordat u de temperatuur instelt. Bij de eerste keer indrukken knippert het display en wordt de ingestelde temperatuur weergegeven. Na 5 seconden wordt de gemeten interne temperatuur weergegeven. Druk op de knop om de ingestelde temperatuur te verhogen, druk op de knop om de ingestelde temperatuur te verlagen.

Displayvenster: een 2-bits LED-display dat de ingestelde temperatuur of de werkelijke interne temperatuur weergeeft.

Lichtknop: Druk op deze knop om de verlichting in of uit te schakelen.

Temperatuurinstelbereik wijnkoeler:
De temperatuur kan worden ingesteld tussen 5℃ en 20℃.

Planken

- Om beschadiging van de deurafdichting te voorkomen, dient u ervoor te zorgen dat de deur volledig open is wanneer u de planken uit het railsysteem trekt.
- Voor gemakkelijke toegang tot de inhoud van de opbergruimte moet u de schappen ongeveer 1/3 uit het railsysteem trekken. Deze unit is echter ontworpen met een inkeping aan beide zijden van de schaprails om te voorkomen dat flessen eruit vallen.
  Raadpleeg de onderstaande instructies voor het vervangen van een schap met een andere methode.

Type A
Als u een schap wilt verwijderen, schuif het schap dan naar de opening aan beide zijden en lijn het uit met schapsteun A. Til vervolgens het schap omhoog en trek het uit de kast zodra de schapsteun loskomt uit de opening.

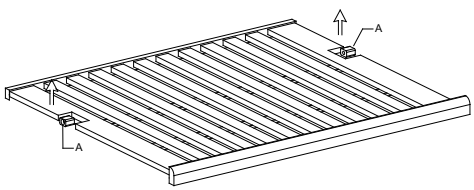

Type B
Om een van deze schappen uit het railsysteem te verwijderen, kantelt u het schap zoals aangegeven in het diagram en trekt u het eruit of duwt u het erin totdat het stevig op de steunbeugels rust.

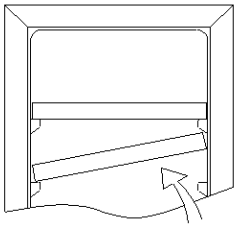

4.1 DEUR MET ZICHTBAAR SCHARNIER OMDRAAIEN

7556.0005 – 7556.0010 – 7556.0015 – 7556.0020 – 7556.0030

Dit apparaat kan zowel links als rechts worden geopend. Het apparaat wordt geleverd met de deur die links opent. Als u de openingsrichting wilt omkeren, volg dan de onderstaande instructies.

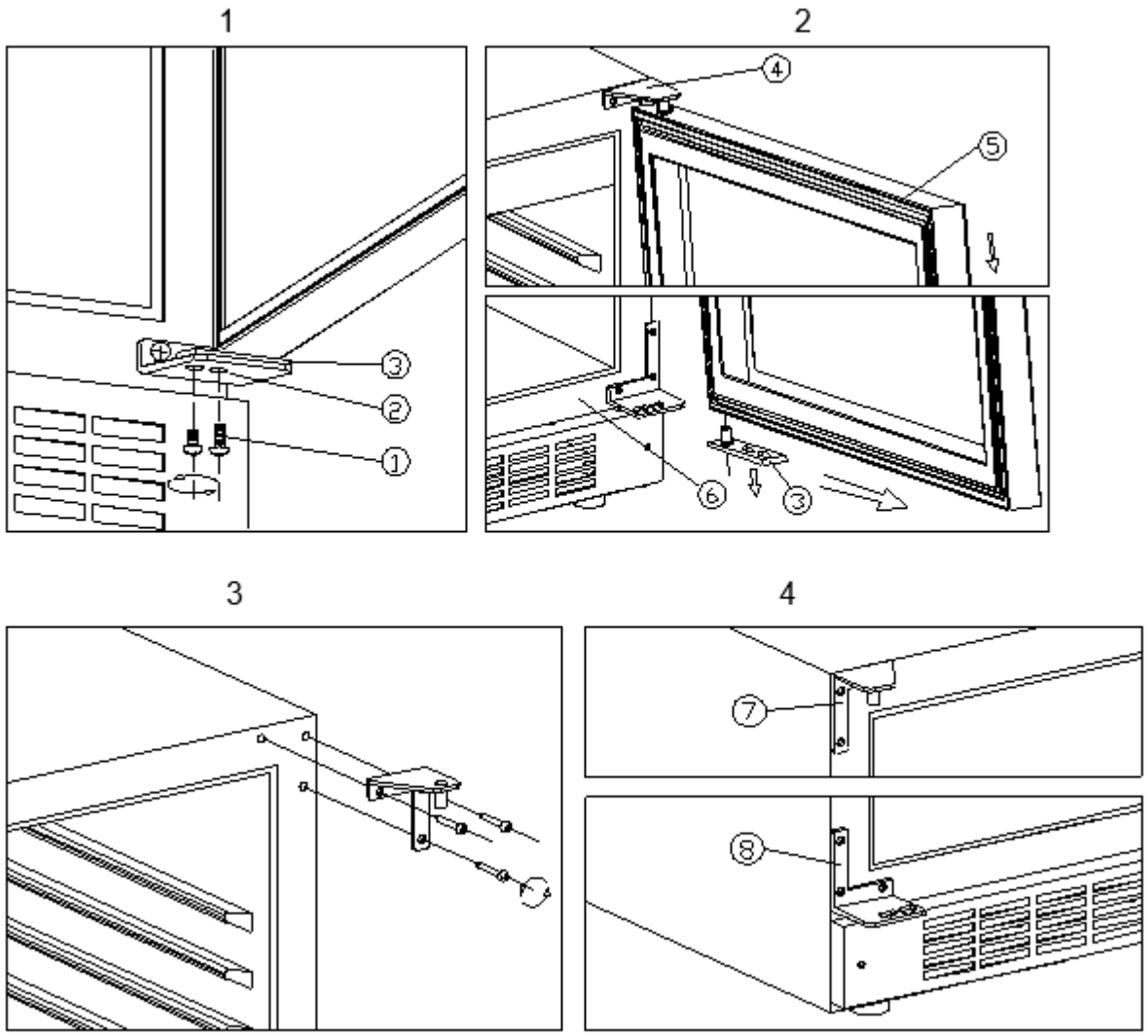

1: Vergrendelschroeven
2: Onderste scharnier (rechts)
3: Deuras
4: Bovenste scharnier (rechts)
5: Deur
6: Kast
7: Bovenste scharnier (links)
8: Onderste scharnier (links)

Draai de vergrendelschroeven (1) los (zie afbeelding 1).
Trek de deur (5) naar buiten en verwijder deze (zie afbeelding 2).
Draai de 3 bouten los en verwijder het bovenste scharnier (rechts) (4) (zie afbeelding 3).
Bevestig het bovenste scharnier (links) (7) en het onderste scharnier (links) (8) met bouten op de positie zoals weergegeven in de afbeelding.

4.2 DEUR MET ONZICHTBAAR SCHARNIER OMDRAAIEN

7556.0005 – 7556.0010 – 7556.0015 – 7556.0020 – 7556.0030

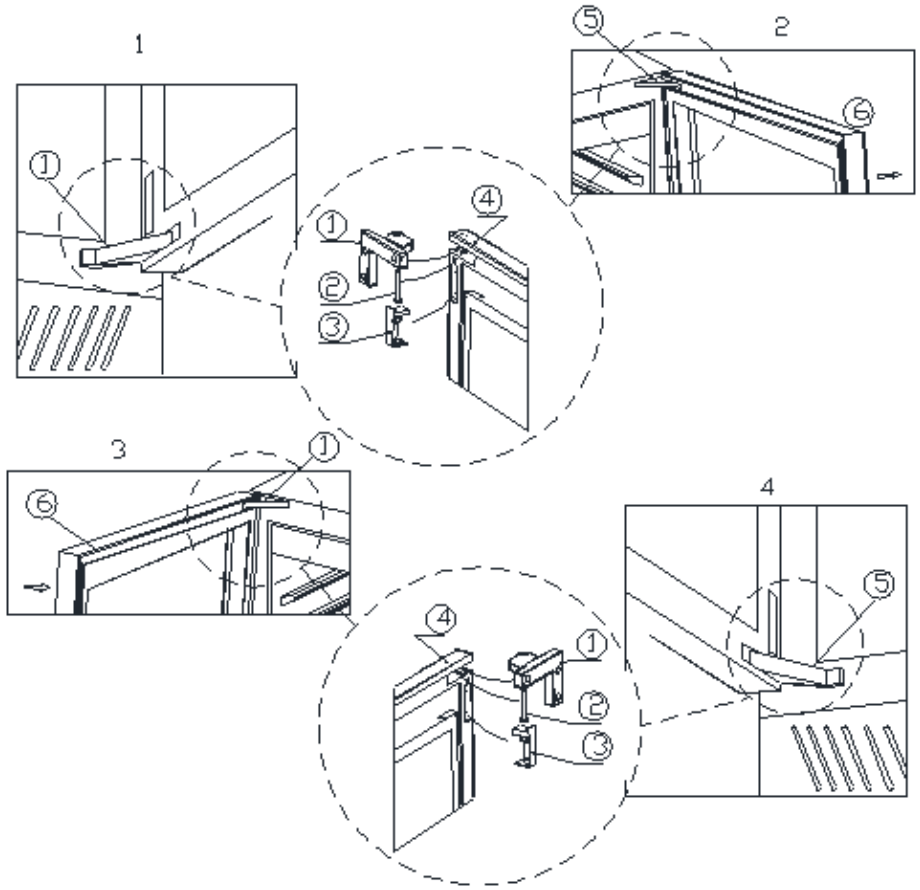

1: Bovenscharnier
2: Scharnieras
3: Scharnierbeugel
4: Bovenscharnier
5: Onderscharnier
6: Glazen deur

1. Zoals weergegeven in afbeelding 1, gebruikt u een platte schroevendraaier om de bovenste scharniergesp (3) te openen om de scharnieras (2) te zien. Gebruik vervolgens een platte schroevendraaier om de scharnieras (2) los te wrikken en te verwijderen. Draai vervolgens het onderste scharnier op dezelfde manier los.
2. Zoals weergegeven in afbeelding 2, is de montagemethode van het bovenste deel van de deur hetzelfde als die van het onderste deel.
3. Wanneer de bovenste en onderste delen zijn verwijderd, trekt u de deur parallel aan de buitenkant. De deur kan dan worden verwijderd.
4. Verwijder de glazen deur, gebruik een inbussleutel om de bevestigingsschroeven van het bovenste en onderste deurscharnier te verwijderen en verwijder de bovenste en onderste deurscharnieren.
5. Let hier goed op: 1) Draai de glazen deur 180 graden voor de montage en verwijder de vergrendelingshaak en magneet van de deur en bevestig deze aan de andere kant.
2) Wissel tegelijkertijd het bovenste en onderste scharnier om. Het rechter bovenste scharnier wordt het linker onderste scharnier. Het rechteronderscharnier wordt het linkerbovenscharnier. Het wordt het onderste deurscharnier en het wordt het bovenste deurscharnier wanneer het rechteronderscharnier naar links wordt verplaatst;
6. Installeer eerst het deurscharnier zoals weergegeven in afbeelding 3 en installeer vervolgens het onderste deurscharnier zoals weergegeven in afbeelding 4.
7. Til de deur op zoals weergegeven in afbeelding 4. Plaats eerst het onderste scharnier in de hoekstukken, lijn de montagegaten uit en plaats de scharnieras (2) in het scharniergat. Plaats vervolgens de scharniergesp (3) terug. De installatie van het onderste deel van de deur is voltooid;
8. Installeer het bovenste deel van de deur zoals weergegeven in afbeelding 3, op dezelfde manier als bij de installatie van het onderste deel van de deur. Uiteindelijk is de deur weer gemonteerd.

9. Installeer het deurscharnier. Opmerking: Bij het installeren van het bovenste deurscharnier, schuif het deurscharnier naar de zijkant van de buitenbehuizing en draai vervolgens de schroef vast. Nadat het onderste deurscharnier is geïnstalleerd, schuift u de schroef naar de binnenkant van de buitenbehuizing en draait u deze vast om te voorkomen dat de deur naar beneden valt.

4.3 INSTALLATIESPECIFICATIES VOOR INBOUWDOELEINDEN

7556.0005 – 7556.0010

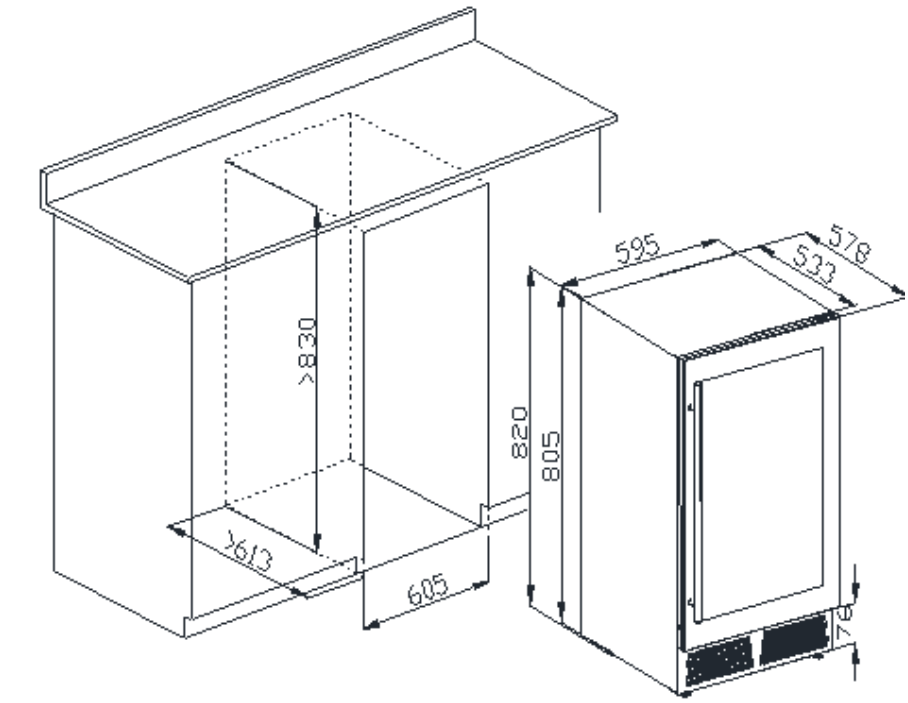

7556.0015

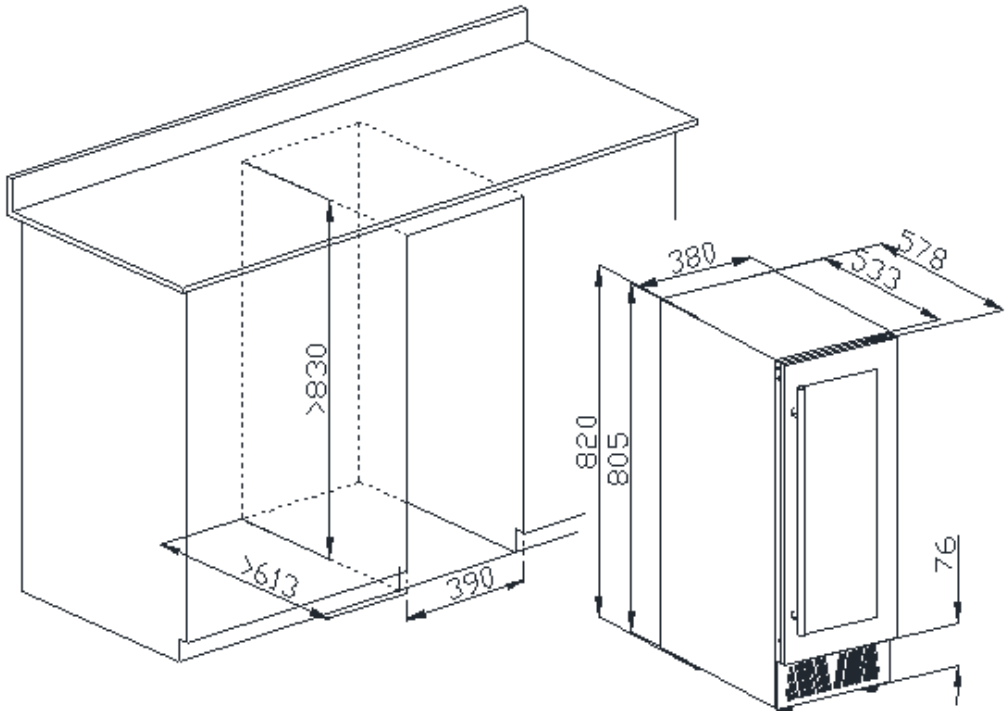

7556.0020 – 7556.0025

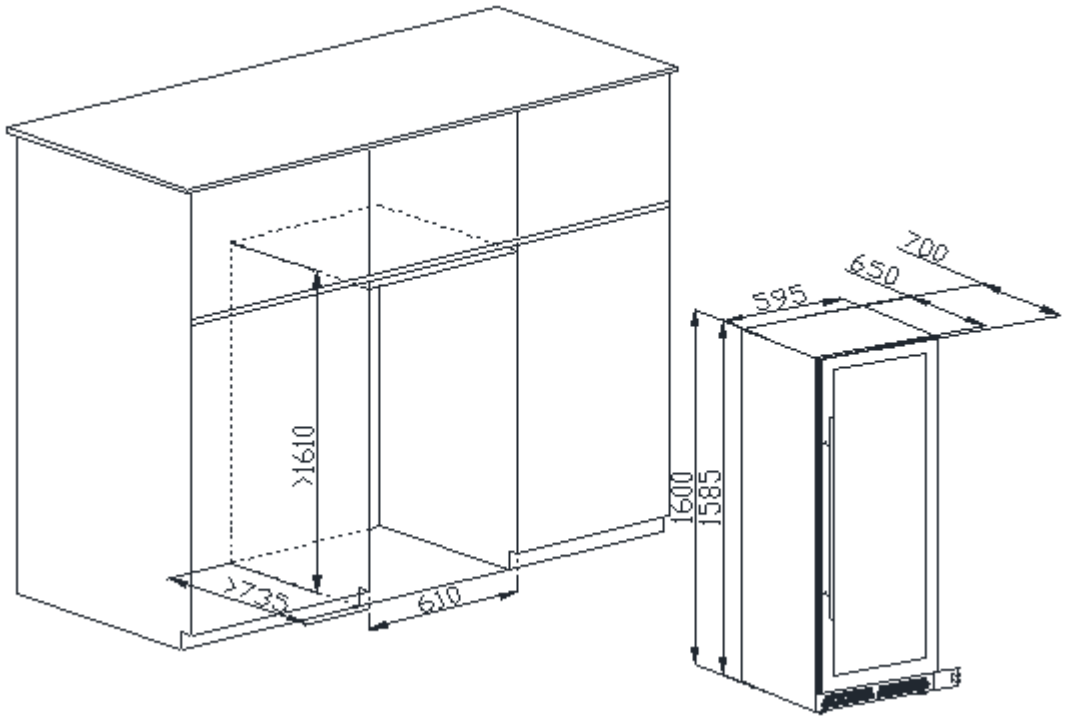

7556.0030

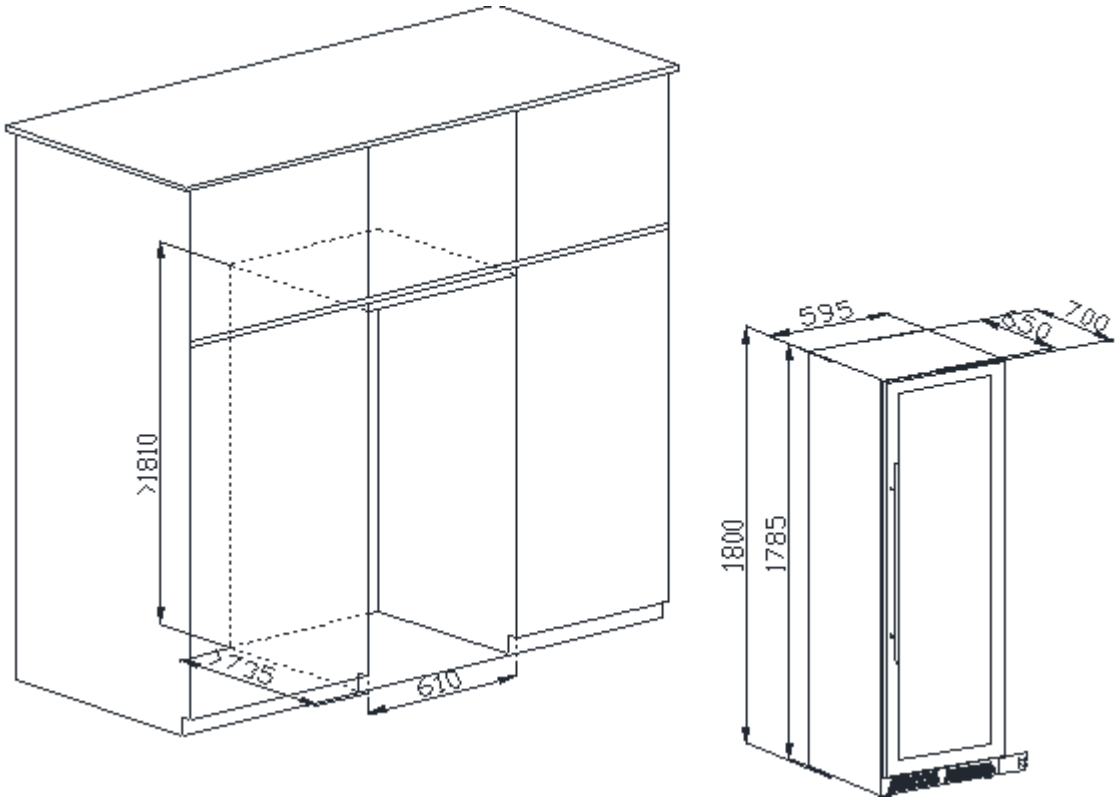

5. UITPAKKEN EN REINIGEN VAN DE WIJNKOELER

Verwijder de buiten- en binnenverpakking.
Laat het apparaat ongeveer 2 uur rechtop staan voordat u het op de stroom aansluit. Dit helpt de kans op een storing in het koelsysteem door transport te verkleinen. Maak de binnenkant schoon met een zachte doek en lauw water.

Installeer de deurgreep door de volgende stappen te volgen:
Stap 1 - Verwijder de rubberen afdichting aan de binnenzijde van de deur om de twee schroefgaten zichtbaar te maken.
Stap 2 - Draai de greep stevig vast met de meegeleverde schroeven en ringen.
Stap 3 - Plaats de afdichting terug.

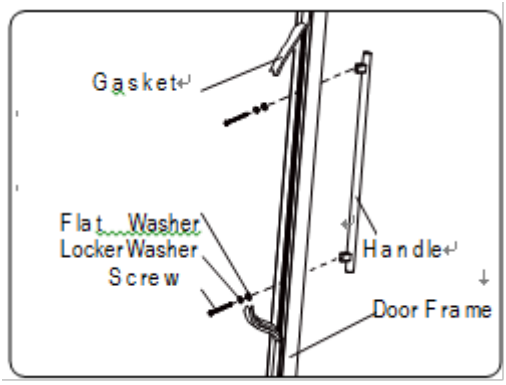

6. KOOLSTOFFILTRATIESYSTEEM

Uw wijn is een levend organisme dat ademt door de kurk van de fles. Om de kwaliteit en smaak van uw fijne wijnen te behouden, moeten ze worden bewaard bij de ideale temperatuur en omgevingsomstandigheden. Uw wijnkoeler is uitgerust met een actief koolstoffiltersysteem om de luchtzuiverheid, de koelefficiëntie en een geurvrije omgeving voor de opslag van uw fijne wijnen te garanderen. Het filter bevindt zich aan de achterkant van uw wijnkoeler. Houd er rekening mee dat dit filter elke 12 maanden moet worden vervangen.
Om uw filter te vervangen:

1	Verwijder de flessen wijn die op de twee (2) planken voor het filter staan.	 Draai naar links om het filter te verwijderen.
2	Verwijder de schappen en leg ze apart om ze terug te plaatsen nadat u het filter hebt vervangen.	
3	Houd het filter vast en draai het 45 graden tegen de klok in. Trek het er vervolgens uit.	
4	Verwijder het oude filter en vervang het door een nieuw filter.	
5	Plaats het nieuwe filter in de opening en draai het filter vervolgens 45 graden met de klok mee.	

7. VERZORGING & ONDERHOUD

Uw wijnkoeler/drankkoeler reinigen

Schakel de stroom uit, haal de stekker uit het stopcontact en verwijder alle inhoud, inclusief de schappen en het rek.
Was de binnenoppervlakken met warm water en een mild reinigingsmiddel.
Was de schappen met een mild reinigingsmiddel.
Knijp het overtollige water uit de spons of doek bij het reinigen van de bedieningselementen of elektrische onderdelen.
Was de buitenkant van de behuizing met warm water en een mild vloeibaar reinigingsmiddel. Spoel goed af en veeg droog met een schone, zachte doek.

Stroomuitval

De meeste stroomuitval is binnen enkele uren verholpen en zou de temperatuur van uw apparaat niet mogen beïnvloeden als u de deur zo min mogelijk opent. Als de stroom gedurende langere tijd uitvalt, moet u de juiste maatregelen nemen om uw inhoud te beschermen.

Vakantie

Korte vakanties: Laat de wijnkoeler/drankkoeler aan staan tijdens vakanties van minder dan drie weken.
Als u het apparaat gedurende meerdere maanden niet gebruikt, verwijder dan alle inhoud en schakel het apparaat uit. Maak de binnenkant grondig schoon en droog. Om geur- en schimmelvorming te voorkomen, laat u de deur een klein beetje openstaan; blokkeer de deur indien nodig.

Uw wijnkoeler/drankenkoeler verplaatsen

Verwijder alle spullen. Haal losse voorwerpen uit de wijnkoeler/drankenkoeler (zoals een plankje) of zet ze vast met schuim. Draai de verstelbare poot omhoog tot aan de onderkant om beschadiging te voorkomen. Plak de deur dicht met tape.
Zorg ervoor dat het apparaat tijdens het transport stevig rechtop blijft staan. Bescherm de buitenkant van het apparaat ook met een deken of iets dergelijks.

Tips om energie te besparen

De wijnkoeler/drankenkoeler moet op de koelste plek in de kamer staan, uit de buurt van apparaten die warmte produceren en uit direct zonlicht.

8. PROBLEEMOPLOSSING

U kunt veel voorkomende problemen met uw wijnkoeler/drankkoeler eenvoudig zelf oplossen, waardoor u de kosten van een servicebezoek bespaart. Probeer de onderstaande suggesties om te zien of u het probleem kunt oplossen voordat u een servicemonteur belt.

Probelem	Mogelijke oorzaak
Wijnkoeler/drankkoeler werkt niet	Niet aangesloten. Het apparaat is uitgeschakeld. De stroomonderbreker is uitgeschakeld of een zekering is doorgebrand.
Wijnkoeler/drankkoeler is niet koud genoeg	Controleer de temperatuurinstelling. De omgevingstemperatuur kan een hogere instelling vereisen. De deur wordt te vaak geopend. De deur sluit niet volledig. De deurafdichting sluit niet goed af.

Probelem	Mogelijke oorzaak
Schakelt vaak aan en uit	De kamertemperatuur is hoger dan normaal. Overbelasting van de koelkast De deur wordt te vaak geopend. De deur is niet volledig gesloten. De temperatuurregeling is niet correct ingesteld. De deurafdichting sluit niet goed af.
Het licht werkt niet	Niet aangesloten. De stroomonderbreker is uitgeschakeld of er is een zekering doorgebrand. De lamp is kapot. De lichtschakelaar staat op "UIT".
Trillingen	Controleer of de wijnkoeler/drankkoeler waterpas staat.
Te veel lawaai	Het ratelende geluid kan afkomstig zijn van de stroming van het koelmiddel, wat normaal is. Aan het einde van elke cyclus kunt u borrelende geluiden horen. Het krimpen en uitzetten van de binnenwanden kan ploppende en krakende geluiden veroorzaken. De wijnkoeler/drankkoeler staat niet waterpas.
De deur sluit niet goed.	De wijnkoeler/drankkoeler staat niet waterpas. De deur was verkeerd om gemonteerd en niet correct geïnstalleerd. De rubberen afdichting is vuil. De schappen staan niet op de juiste plek.

9. VERWIJDERING

Voordat u het apparaat weggooit:
1. Haal de stekker uit het stopcontact.
2. Knip het netsnoer door en gooi het weg.

	Correcte verwijdering van dit product
	Dit symbool op het product of in de verpakking geeft aan dat dit product niet als huishoudelijk afval mag worden behandeld. Het moet in plaats daarvan naar een geschikt inzamelpunt voor de recycling van elektrische en elektronische apparatuur worden gebracht. Door ervoor te zorgen dat dit product op de juiste manier wordt verwijderd, helpt u mogelijke negatieve gevolgen voor het milieu en de menselijke gezondheid te voorkomen, die anders zouden kunnen ontstaan door onjuiste afvalverwerking van dit product. Neem voor meer informatie over de recycling van dit product contact op met uw gemeente, uw afvalverwerkingsbedrijf of de winkel waar u het product hebt gekocht.

1. WARNUNG

- Um die Türdichtung nicht zu beschädigen, öffnen Sie die Tür vollständig, bevor Sie die Regalböden aus dem Schienenfach ziehen.
- Stellen Sie das Gerät so auf, dass der Stecker zugänglich ist. Ziehen Sie das Netzkabel ab. Stellen Sie den Weinkühlschrank an seinen endgültigen Standort. Bewegen Sie den Weinkühlschrank nicht, wenn er mit Wein beladen ist. Es könnte zu Verformungen kommen. Der Weinkühlschrank sollte an einem geeigneten Ort aufgestellt werden, um zu vermeiden, dass Sie den Kompressor mit der Hand berühren.
- Dieses Gerät ist nicht für die Benutzung durch Personen (einschließlich Kinder) mit eingeschränkten physischen, sensorischen oder geistigen Fähigkeiten oder mangelnder Erfahrung und Kenntnis bestimmt, es sei denn, sie werden von einer für ihre Sicherheit verantwortlichen Person beaufsichtigt oder in die Benutzung des Geräts eingewiesen.
- Wenn das Netzkabel beschädigt ist, muss es vom Hersteller, dessen Kundendienst oder einer ähnlich qualifizierten Person ausgetauscht werden, um Gefahren zu vermeiden.

BITTE VERSUCHEN SIE UNTER KEINEN UMSTÄNDEN, DAS KABEL SELBST ANZUSCHLIESSEN ODER ZU VERLÄNGERN.

2. WICHTIGE SICHERHEITSHINWEISE

WARNUNG	Um das Risiko von Bränden, Stromschlägen oder Verletzungen bei der Verwendung Ihres Geräts zu verringern, beachten Sie bitte folgende grundlegende Sicherheitsvorkehrungen:

- Lesen Sie vor der Inbetriebnahme des Weinkühlers alle Anweisungen.
- **GEFAHR oder WARNUNG**: Gefahr des Einschließens von Kindern.
- Einschließen und Ersticken von Kindern sind nach wie vor ein Problem. Auch ausrangierte oder nicht mehr benötigte Geräte sind gefährlich, selbst wenn sie „nur ein paar Tage in der Garage stehen".
- **Bevor Sie Ihren alten Weinkühler/Getränkekühler entsorgen**: Entfernen Sie die Tür. Lassen Sie die Einlegeböden an ihrem Platz, damit Kinder nicht leicht hineinklettern können.
- Lassen Sie Kinder niemals das Gerät bedienen, damit spielen oder hineinkrabbeln.
- Reinigen Sie Geräteteile niemals mit brennbaren Flüssigkeiten. Die Dämpfe können Brand- oder Explosionsgefahr verursachen.
- Lagern oder verwenden Sie kein Benzin oder andere brennbare Dämpfe und Flüssigkeiten in der Nähe dieses oder anderer Geräte. Die Dämpfe können Brand- oder Explosionsgefahr verursachen. Lagern Sie keine explosiven Stoffe wie Aerosoldosen mit brennbarem Treibmittel in diesem Gerät.
- WARNUNG: Halten Sie die Belüftungsöffnungen im Gerätegehäuse und in der Einbaukonstruktion frei.
- WARNUNG: Verwenden Sie keine anderen mechanischen Geräte oder Mittel, um den Abtauvorgang zu beschleunigen, als die vom Hersteller empfohlenen.
- Um Gefahren durch Instabilität des Geräts zu vermeiden, muss es gemäß der Anleitung befestigt werden.
- WARNUNG: Beschädigen Sie nicht den Kältemittelkreislauf.
- WARNUNG: Verwenden Sie keine elektrischen Geräte in den Lebensmittelaufbewahrungsfächern des Geräts, es sei denn, es handelt sich um die vom Hersteller empfohlenen Geräte.

• Wenn das Kältemittel in diesen Geräten R600a ist, dürfen keine brennbaren und explosiven Gegenstände in oder in der Nähe des Geräts aufbewahrt werden, um Brand- oder Explosionsgefahr zu vermeiden.

-Bewahren Sie diese Anleitung auf-

3. INSTALLATIONSANLEITUNG

Vor der Inbetriebnahme Ihres Wein-/Getränkekühlers

- Entfernen Sie die äußere und innere Verpackung.
- Bevor Sie den Wein-/Getränkekühler an das Stromnetz anschließen, lassen Sie ihn ca. 2 Stunden aufrecht stehen. Dadurch wird die Wahrscheinlichkeit einer Fehlfunktion des Kühlsystems durch Transportschäden verringert.
- Reinigen Sie die Innenfläche mit lauwarmem Wasser und einem weichen Tuch.
- Dieses Gerät ist für den Einsatz in Privathaushalten und ähnlichen Bereichen vorgesehen, z. B.:
    - Personalküchen in Geschäften, Büros und anderen Arbeitsumgebungen;
    - Bauernhöfe und Gäste in Hotels, Motels und anderen Wohngebäuden;
    - Pensionen;
    - Catering und ähnliche Anwendungen außerhalb des Einzelhandels.
- Bitte entsorgen Sie Ihr Gerät an einer autorisierten Entsorgungsstelle.

Installation Ihres Wein-/Getränkekühlers

- Dieses Gerät ist für die freistehende Aufstellung oder den Einbau (vollständig versenkt) geeignet (siehe Aufkleber auf der Rückseite des Geräts).
- **Dieses Gerät ist ausschließlich zur Aufbewahrung von Wein oder anderen Getränken bestimmt.**
- Stellen Sie Ihren Weinkühler/Getränkekühler auf einen tragfähigen Untergrund, der das Gewicht auch bei voller Beladung aushält. Zum Ausrichten des Geräts justieren Sie den vorderen Nivellierfuß an der Unterseite.
- Dieses Gerät verwendet ein brennbares Kältemittel. Beschädigen Sie daher die Kühlleitungen während des Transports auf keinen Fall. Stellen Sie den Weinkühler/Getränkekühler nicht in direktem Sonnenlicht oder in der Nähe von Wärmequellen (Herd, Heizung, Heizkörper usw.) auf. Direkte Sonneneinstrahlung kann die Acrylbeschichtung beschädigen, und Wärmequellen können den Stromverbrauch erhöhen. Extreme Kälte kann ebenfalls zu Funktionsstörungen führen.
- Vermeiden Sie feuchte Umgebungen.
- Schließen Sie den Weinkühler/Getränkekühler an eine separate, ordnungsgemäß installierte und geerdete Steckdose an. Schneiden oder entfernen Sie unter keinen Umständen den Erdungsleiter (Schutzleiter) des Netzkabels. Bei Fragen zur Stromversorgung und/oder Erdung wenden Sie sich bitte an einen Elektriker oder ein autorisiertes Servicecenter.

Achtung

- Wein in verschlossenen Flaschen lagern;
- Das Gerät nicht überladen;
- Die Tür nur bei Bedarf öffnen;
- Die Ablagen nicht mit Aluminiumfolie oder anderem Material abdecken, das die Luftzirkulation behindert;
- Sollte der Wein-/Getränkekühler längere Zeit unbenutzt gelagert werden, empfiehlt es sich, nach einer gründlichen Reinigung die Tür einen Spalt offen zu lassen, um die Luftzirkulation im Inneren zu gewährleisten und so die Bildung von Kondenswasser, Schimmel oder Gerüchen zu vermeiden.

Umgebungstemperaturbereich

Dieses Gerät ist für den Betrieb bei Umgebungstemperaturen ausgelegt, die in der auf dem Typenschild angegebenen Temperaturklasse angegeben sind.

Klasse	Symbol	Umgebungstemperaturbereich (°C)
Erweiterte gemäßigte Zone	SN	+10 to +32
Gemäßigte Zone	N	+16 to +32
Subtropische Zone	ST	+16 to +38
Tropische Zone	T	+16 to +43

4. BEDIENUNG IHRES WEIN-/GETRÄNKEKÜHLERS UND EINSTELLEN DER TEMPERATURREGELUNG

FÜR 7556.0005 – 7556.0015 – 7556.0020

Anleitung zum Steuerungssystem

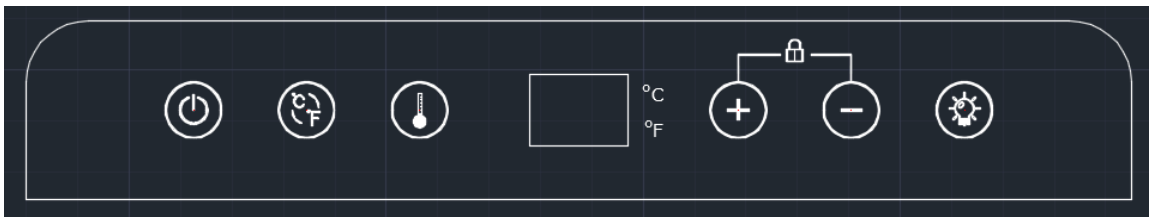

- Netzschalter : Nach dem Einschalten des Geräts 3 Sekunden lang drücken, um das Gerät ein- oder auszuschalten.
- °C/°F-Umschalter: Mit der °C/°F-Taste zwischen Celsius und Fahrenheit umschalten.
- Temperatur-Einstelltaste : Vor der Temperatureinstellung drücken. Beim ersten Drücken blinkt die Anzeige und zeigt die eingestellte Temperatur an. Nach 5 Sekunden wird die gemessene Innentemperatur angezeigt. Zum Erhöhen der eingestellten Temperatur drücken, zum Verringern erneut drücken.
- Anzeigefenster: 2-stellige LED-Anzeige zur Anzeige der eingestellten oder der tatsächlichen Innentemperatur.
- Lichttaste : Zum Ein- oder Ausschalten drücken. Beim Öffnen der Tür schaltet sich das Licht automatisch ein.
- Tastensperre: Nach 3 Minuten ohne Bedienung der digitalen Steuerung wird die Taste automatisch gesperrt. Zum Entsperren gleichzeitig und 3 Sekunden lang drücken.

Temperatureinstellung

- Stellen Sie die gewünschte Temperatur mit den Tasten „+“ oder „-“ ein. Beim ersten Drücken der Tasten zeigt das LED-Display die zuletzt eingestellte Temperatur an.
- Durch einmaliges Drücken der Taste „+“ wird die gewünschte Temperatur um 1°C erhöht, durch einmaliges Drücken der Taste „-“ um 1°C verringert.
- Um die eingestellte Temperatur anzuzeigen, halten Sie die entsprechende Taste ca. 5 Sekunden lang gedrückt. Die eingestellte Temperatur blinkt dann 5 Sekunden lang im LED-Display.

FÜR 7556.0010 – 7556.0025 – 7556.0030

Anleitung zum Steuerungssystem

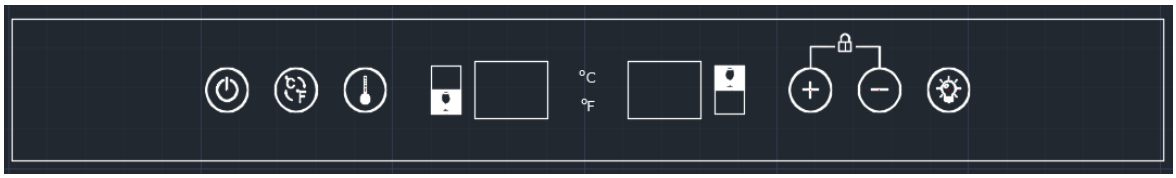

- Netzschalter : Nach dem Einschalten des Geräts 3 Sekunden lang drücken, um das Gerät ein- oder auszuschalten.
- °C/°F-Umschalter: Mit der °C/°F-Taste zwischen Celsius und Fahrenheit umschalten.
- Temperatureinstellungstaste : Vor der Temperatureinstellung drücken . Beim ersten Drücken blinkt die Anzeige und zeigt die eingestellte Temperatur an. Nach 5 Sekunden wird die gemessene Innentemperatur angezeigt. Zum Erhöhen der eingestellten Temperatur drücken, zum Verringern erneut drücken.
- 2 Anzeigefenster: Zweistellige LED-Anzeige für die eingestellte oder die tatsächliche Innentemperatur.
- Lichttaste : Zum Ein- oder Ausschalten drücken. Beim Öffnen der Tür schaltet sich das Licht automatisch ein.
- Tastensperre: Nach 3 Minuten ohne Bedienung der digitalen Steuerung wird die Taste automatisch gesperrt. Zum Entsperren gleichzeitig und 3 Sekunden lang drücken.

Temperatureinstellung

- Durch Drücken der Temperaturtaste „+“ oder „-“ wechselt das System automatisch in den Einstellmodus des oberen bzw. unteren Fachs. Die LED-Anzeige blinkt und zeigt die eingestellte Temperatur an. Nach 5 Sekunden hört das Blinken auf und die tatsächliche Innentemperatur wird angezeigt.
- Durch einmaliges Drücken der Taste wird die Temperatur um 1°C verringert oder erhöht. Nach 5 Sekunden ohne Tastendruck hört die LED-Anzeige auf zu blinken und zeigt wieder die eingestellte Temperatur des oberen bzw. unteren Fachs an.
- Nach dem Trennen vom Stromnetz kehrt das System zur werkseitig eingestellten Standardtemperatur zurück.
- Oberes Fach: Die Temperatur kann von 5°C bis 12°C eingestellt werden.
- Unteres Fach: Die Temperatur kann von 12°C bis 20°C eingestellt werden.

Achtung

- Nach dem Trennen vom Stromnetz, Stromausfall oder Ausschalten des Geräts warten Sie bitte 3 bis 5 Minuten, bevor Sie es wieder einschalten. Wenn Sie vor Ablauf dieser Zeit einen Neustartversuch unternehmen, startet der Weinkühler/Getränkekühler nicht. Bei der ersten Inbetriebnahme oder längerer Nichtbenutzung kann die Temperatur zwischen der eingestellten und der angezeigten Temperatur abweichen. Nach einer gewissen Betriebszeit normalisiert sich die Temperatur wieder.

FÜR 7556.0002

Bedienung des Bedienfelds

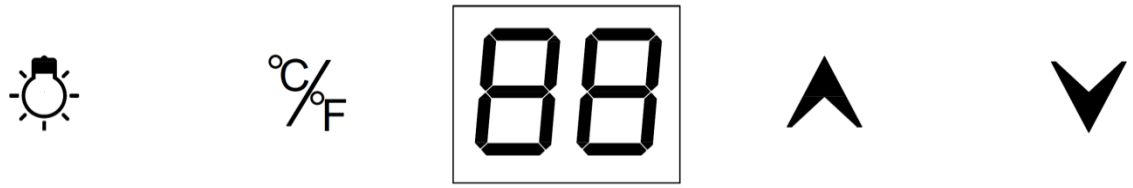

Ein-/Ausschalter: Nach dem Einschalten des Geräts die Taste + 5 Sekunden gedrückt halten, um das Gerät ein- oder auszuschalten.

°C/°F-Umschalter: Drücken Sie die Taste °C/°F, um zwischen Celsius und Fahrenheit zu wechseln.

Temperatureinstellungstaste: Drücken Sie diese Taste vor der Temperatureinstellung. Beim ersten Drücken blinkt das Display und zeigt die eingestellte Temperatur an. Nach 5 Sekunden wird die gemessene Innentemperatur angezeigt. Drücken Sie die Taste, um die eingestellte Temperatur zu erhöhen, und erneut, um sie zu senken.

Anzeigefenster: 2-Bit-LED-Anzeige, die die eingestellte oder die tatsächliche Innentemperatur anzeigt.

Lichttaste: Drücken Sie diese Taste, um die Beleuchtung ein- oder auszuschalten.

Temperatureinstellbereich des Weinkühlers:
Die Temperatur kann zwischen 5°C und 20°C eingestellt werden.

Ablagen

- Um die Türdichtung nicht zu beschädigen, stellen Sie sicher, dass die Tür vollständig geöffnet ist, bevor Sie Ablagen aus dem Schienenfach entnehmen.
- Um den Inhalt des Schranks leicht erreichen zu können, müssen Sie die Regalböden etwa ein Drittel aus der Schienenführung herausziehen. Dieses Gerät ist jedoch mit einer Aussparung an jeder Seite der Regalschienen ausgestattet, um das Herausfallen von Flaschen zu verhindern.

Bitte beachten Sie die folgende Anleitung für die alternative Methode zum Austauschen der Regalböden.

Typ A
Wenn Sie einen Regalboden entnehmen müssen, schieben Sie ihn in Richtung der Lücken an beiden Seiten und richten Sie ihn an der Regalboden-halterung A aus. Heben Sie den Regalboden dann an und ziehen Sie ihn aus dem Schrank, sobald sich die Regalbodenhalterung von der Lücke gelöst hat.

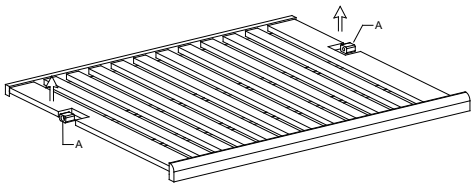

Typ B
Zum Einsetzen oder Entnehmen eines Regalbodens aus der Schienenführung kippen Sie den Regalboden gemäß der Abbildung und ziehen oder schieben Sie ihn einfach heraus, bis er sicher in den Halterungen einrastet.

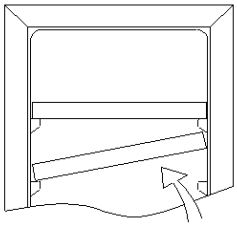

4.1 TÜRANSCHLAG MIT SICHTBAREM SCHARNIER ÄNDERN

7556.0005 – 7556.0010 – 7556.0015 – 7556.0020 – 7556.0030

Dieses Gerät kann wahlweise links oder rechts angeschlagen werden. Die Tür öffnet standardmäßig links. Um den Türanschlag zu ändern, gehen Sie bitte wie folgt vor:

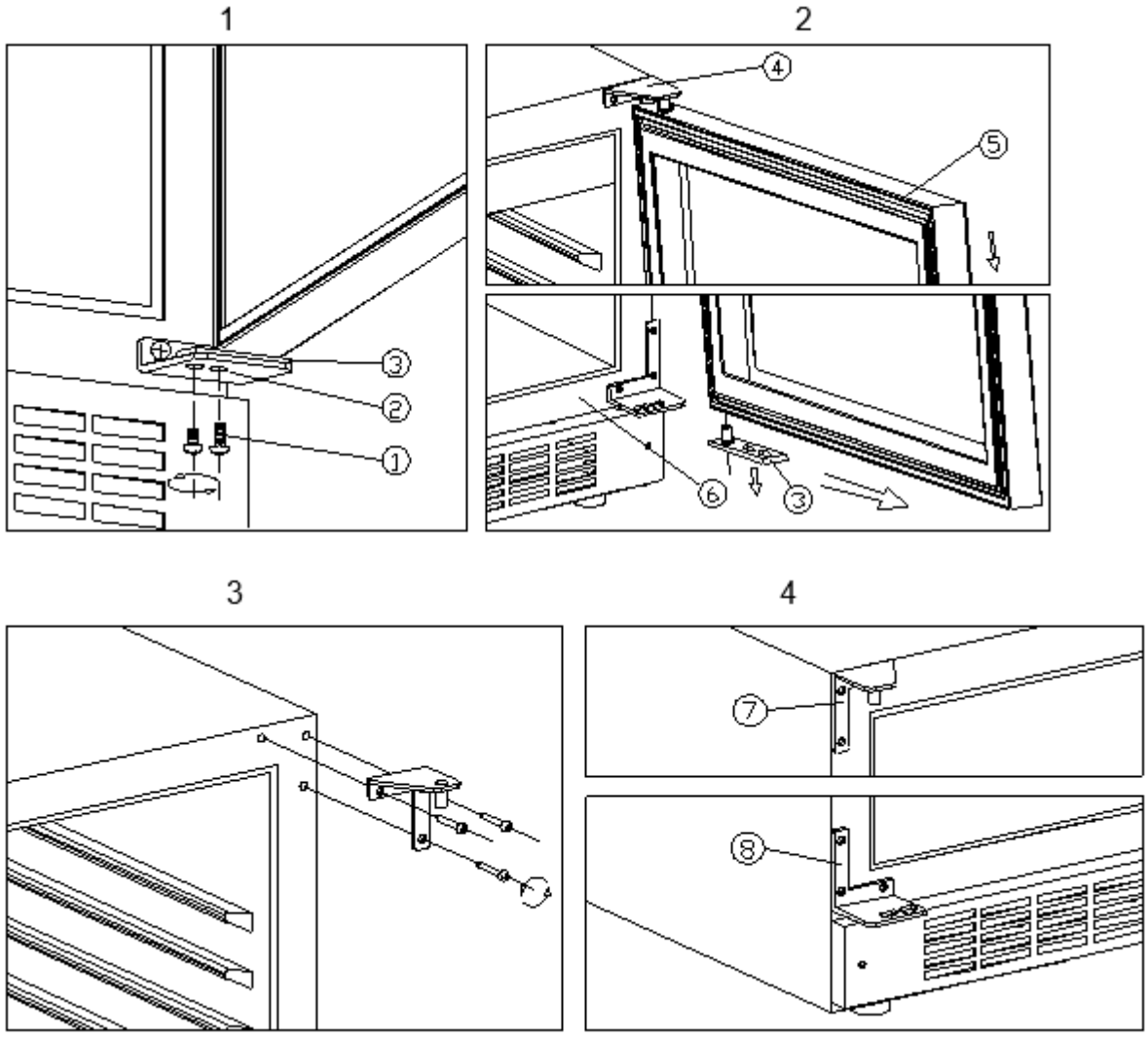

1: Verriegelungsschrauben
2: Unteres Scharnier (rechts)
3: Türachse
4: Oberes Scharnier (rechts)
5: Tür
6: Gehäuse
7: Oberes Scharnier (links)
8: Unteres Scharnier (links)

Lösen Sie die Verriegelungsschrauben (1) (siehe Abbildung 1). Ziehen Sie die Tür (5) nach außen und nehmen Sie sie heraus (siehe Abbildung 2). Schrauben Sie die drei Schrauben ab und nehmen Sie das obere Scharnier (rechts) (4) heraus (siehe Abbildung 3). Befestigen Sie das obere Scharnier (links) (7) und das untere Scharnier (links) (8) mit den Schrauben an der in der Abbildung gezeigten Position.

4.2 TÜR MIT VERDECKTEM SCHARNIER UMDREHEN

7556.0005 – 7556.0010 – 7556.0015 – 7556.0020 – 7556.0030

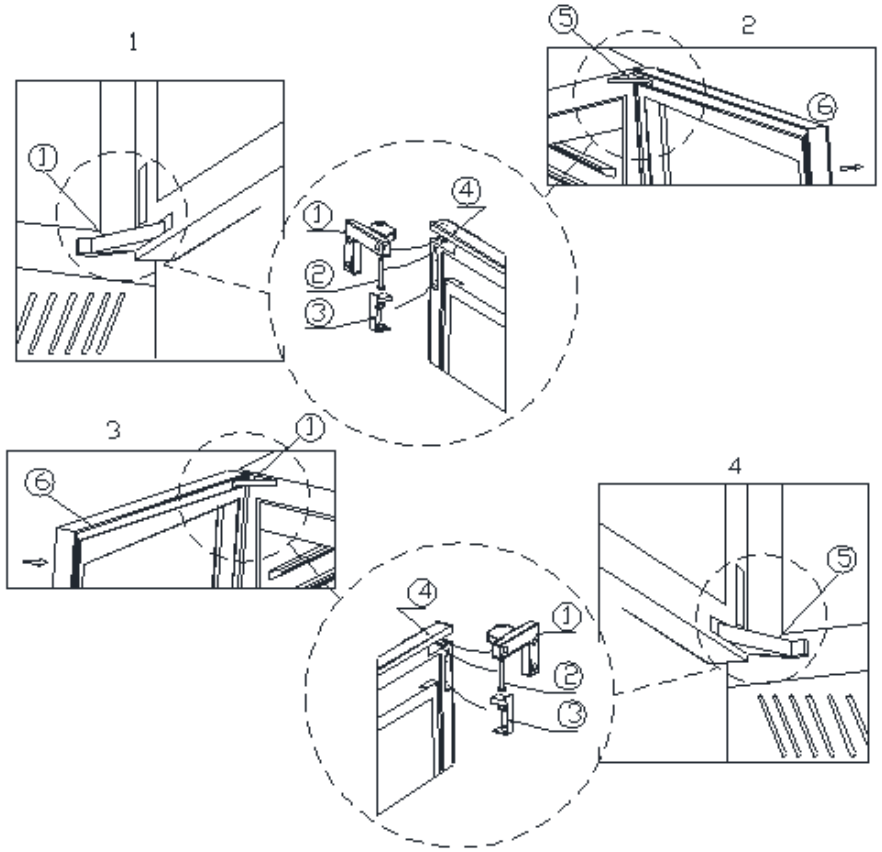

1: Oberes Scharnier
2: Scharnierwelle
3: Scharnierverschluss
4: Oberes Scharnier
5: Unteres Scharnier
6: Glastür

1. Öffnen Sie, wie in Abbildung 1 gezeigt, mit einem Schlitzschraubendreher den oberen Scharnierverschluss (3), um die Scharnierwelle (2) freizulegen. Hebeln Sie die Scharnierwelle (2) anschließend mit dem Schlitzschraubendreher heraus. Schrauben Sie dann das untere Scharnier auf die gleiche Weise ab.
2. Wie in Abbildung 2 gezeigt, ist die Montage des oberen Türteils identisch mit der des unteren.
3. Nachdem die oberen und unteren Teile entfernt wurden, ziehen Sie die Tür parallel nach außen. Die Tür kann nun herausgenommen werden.
4. Entfernen Sie die Glastür. Lösen Sie mit einem Inbusschlüssel die Befestigungsschrauben des oberen und unteren Türscharniers und entfernen Sie die Scharniere.
5. Beachten Sie Folgendes: 1) Drehen Sie die Glastür zum Einbau um 180 Grad. Entfernen Sie den Türriegel und den Magneten und montieren Sie diese auf der anderen Seite.
Vertauschen Sie gleichzeitig das obere und das untere Scharnier. Das rechte obere Scharnier wird zum linken unteren Scharnier. Das rechte untere Scharnier wird zum linken oberen Scharnier. Das rechte untere Scharnier wird zum unteren Scharnier und umgekehrt.
6. Montieren Sie zuerst das Türscharnier wie in Abbildung 3 gezeigt und anschließend das untere Türscharnier wie in Abbildung 4 gezeigt.
7. Heben Sie die Tür wie in Abbildung 4 gezeigt an. Setzen Sie zuerst das untere Scharnier in die Eckbeschläge ein, richten Sie die Befestigungslöcher aus und führen Sie die Scharnierachse (2) in die entsprechende Öffnung ein. Schließen Sie anschließend die Scharnierschnalle (3). Die Montage des unteren Türteils ist damit abgeschlossen.
8. Montieren Sie den oberen Türteil wie in Abbildung 3 gezeigt, analog zur Montage des unteren Türteils. Damit ist die Türmontage abgeschlossen.
9. Hinweis zur Montage des Türscharniers: Schieben Sie beim Montieren des oberen Türscharniers das Scharnier zur Seite des äußeren Gehäuses und ziehen Sie die Schraube fest. Nach der Montage des unteren Türscharniers schieben Sie die Schraube zur Innenseite des äußeren Gehäuses und ziehen Sie sie fest, um ein Herausfallen der Tür zu verhindern.

4.3 EINBAUVORGÄNGE

7556.0005 – 7556.0010

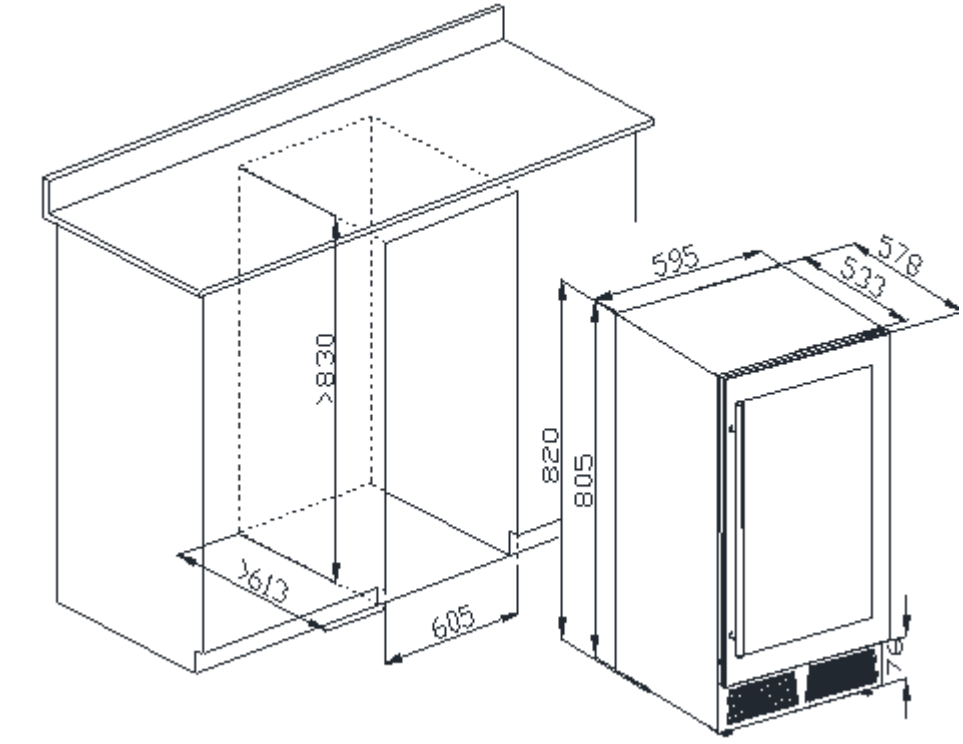

7556.0015

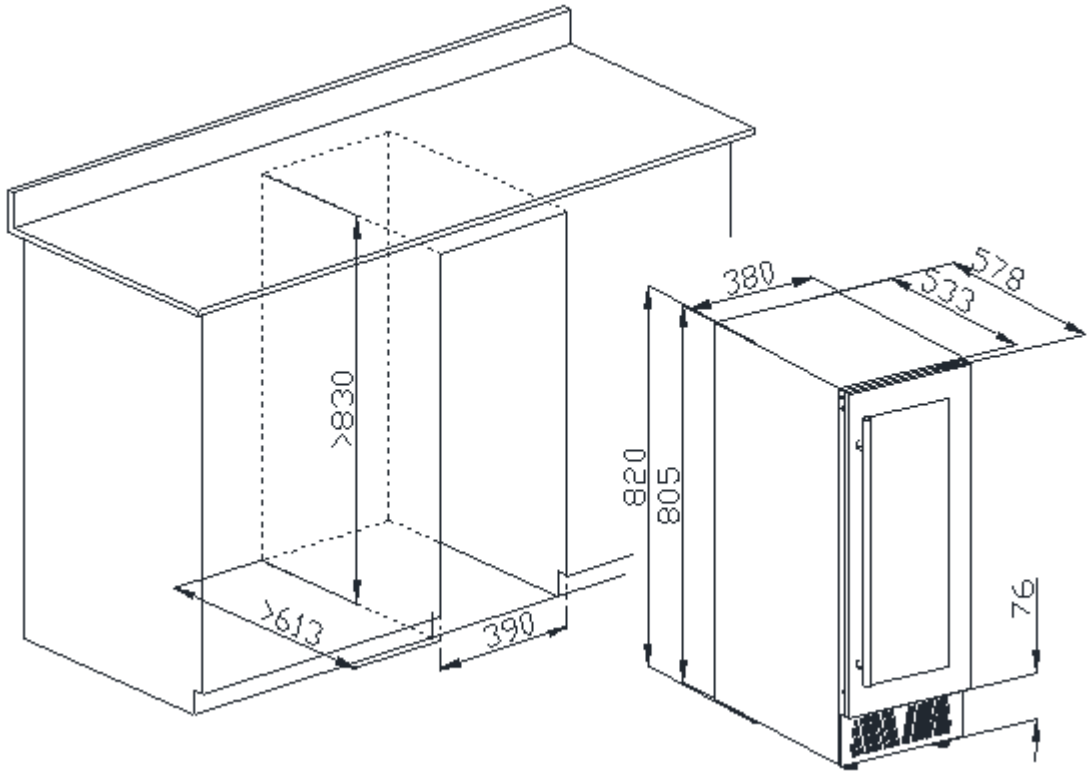

7556.0020 – 7556.0025

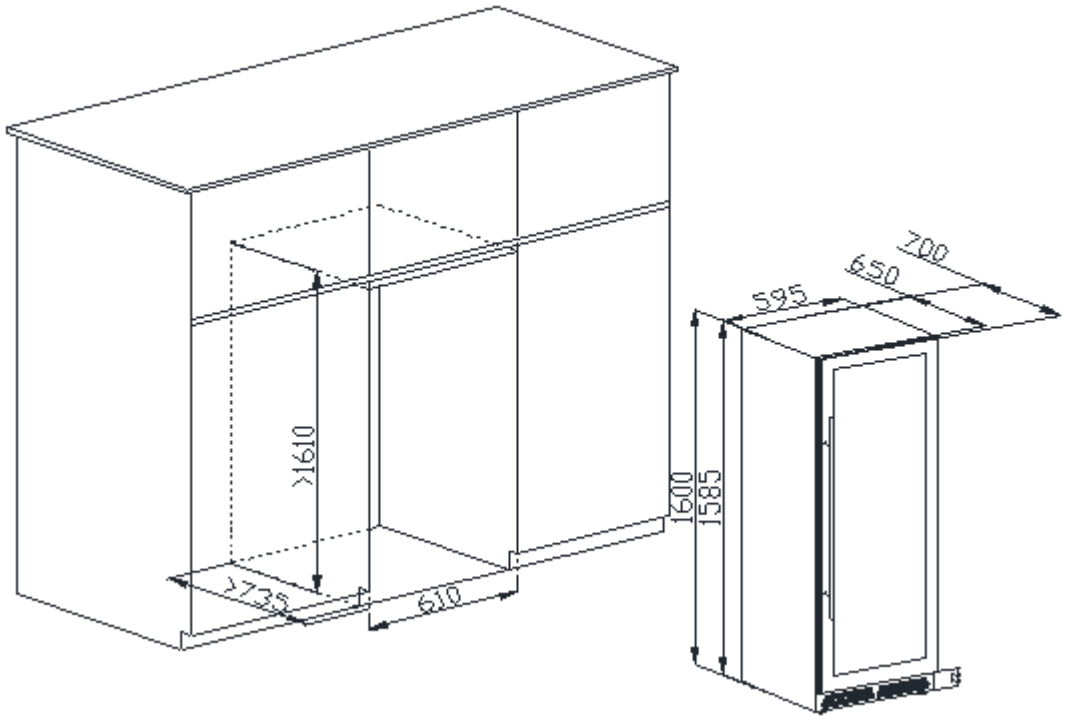

7556.0030

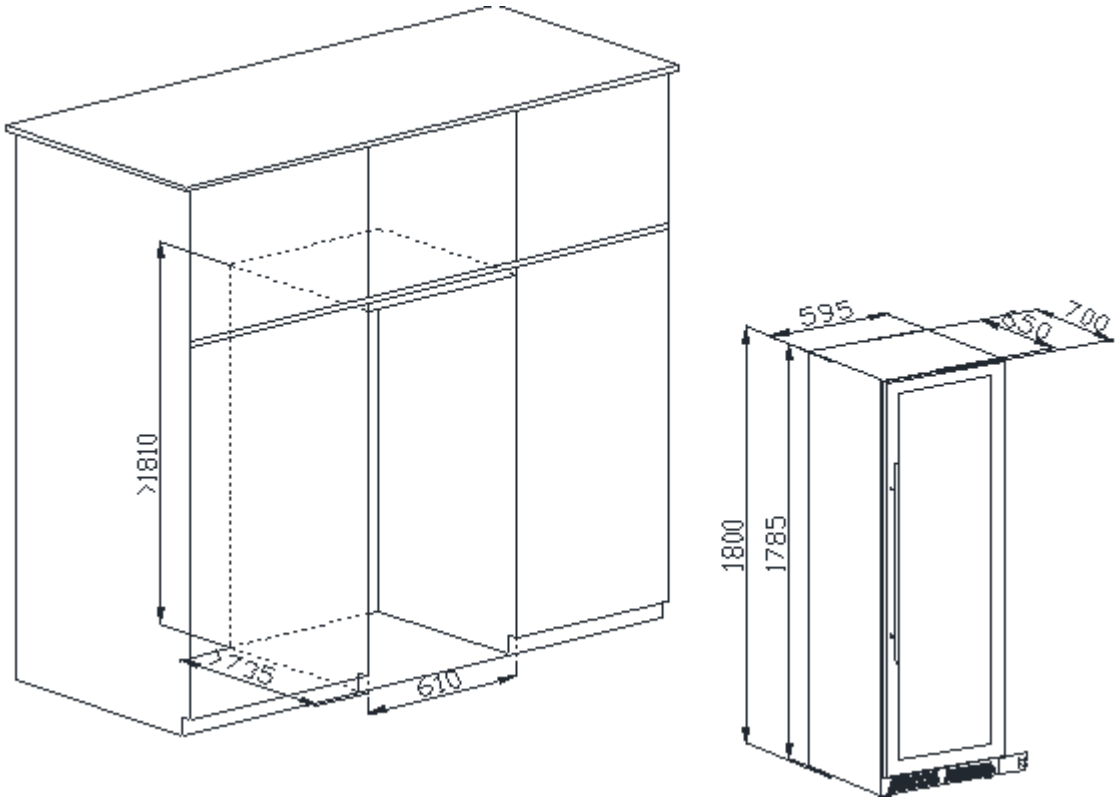

5. AUSPACKEN UND REINIGEN DES WEINKÜHLSCHRANKS

Entfernen Sie die äußere und innere Verpackung.

Lassen Sie das Gerät ca. 2 Stunden aufrecht stehen, bevor Sie es an das Stromnetz anschließen. Dies verringert das Risiko von Fehlfunktionen des Kühlsystems durch Transportschäden. Reinigen Sie die Innenfläche mit einem weichen Tuch und lauwarmem Wasser.

Montieren Sie den mitgelieferten Türgriff wie folgt: Schritt
1 – Entfernen Sie die Dichtung an der Innenseite der Tür, um die beiden Schraubenlöcher freizulegen. Schritt
2 – Befestigen Sie den Griff mit den mitgelieferten Schrauben und Unterlegscheiben fest. Schritt
3 – Bringen Sie die Dichtung wieder an.

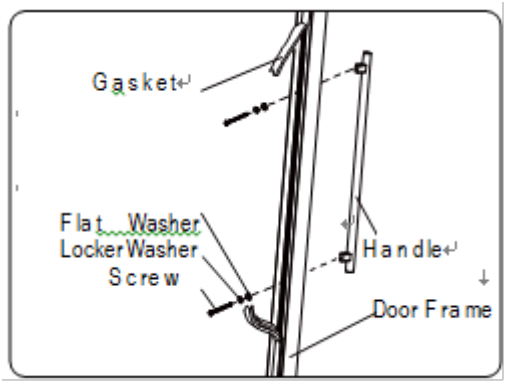

6. KOHLE-FILTERSYSTEM

Ihr Wein ist ein lebendiges Produkt, das durch den Korken seiner Flasche atmet. Um die Qualität und den Geschmack Ihrer edlen Weine zu bewahren, müssen sie bei idealer Temperatur und optimalen Umgebungsbedingungen gelagert werden. Ihr Weinkeller ist mit einem Aktivkohle-Filtersystem ausgestattet, das für reine Luft, effiziente Kühlung und einen geruchsfreien Lagerraum für Ihre Weine sorgt. Die Filtereinheit befindet sich an der Rückwand Ihres Weinkellers. Bitte beachten Sie, dass dieser Filter alle 12 Monate gewechselt werden muss.
So wechseln Sie Ihren Filter:

1	Entfernen Sie die Weinflaschen von den beiden (2) Regalböden vor dem Filter.	 Drehen Sie den Filter nach links.
2	Nehmen Sie die Regalböden heraus und stellen Sie sie beiseite, bis Sie sie nach dem Filterwechsel wieder einsetzen.	
3	Halten Sie den Filter fest, drehen Sie ihn um 45 Grad gegen den Uhrzeigersinn und ziehen Sie ihn dann heraus.	
4	Entnehmen Sie den alten Filter und setzen Sie einen neuen ein.	
5	Setzen Sie den neuen Filter in die Öffnung ein und drehen Sie den Filter anschließend um 45 Grad im Uhrzeigersinn.	

7. PFLEGE & WARTUNG

Reinigung Ihres Weinkühlschranks/Getränkekühlers

Schalten Sie das Gerät aus, ziehen Sie den Netzstecker und entfernen Sie alle Gegenstände, einschließlich Ablagen und Gestelle.
Waschen Sie die Innenflächen mit warmem Wasser und einer milden Reinigungslösung.
Reinigen Sie die Ablagen mit einer milden Reinigungsmittellösung.
Wringen Sie überschüssiges Wasser aus dem Schwamm oder Tuch, wenn Sie den Bereich der Bedienelemente oder elektrische Teile reinigen.
Reinigen Sie das Außengehäuse mit warmem Wasser und einem milden Flüssigwaschmittel. Spülen Sie es gründlich ab und wischen Sie es mit einem sauberen, weichen Tuch trocken.

Stromausfall

Die meisten Stromausfälle sind innerhalb weniger Stunden behoben und sollten die Temperatur Ihres Geräts nicht beeinträchtigen, solange Sie die Tür möglichst selten öffnen. Bei einem längeren Stromausfall müssen Sie geeignete Maßnahmen ergreifen, um Ihren Inhalt zu schützen.

Urlaub

Kurze Urlaubsreisen: Lassen Sie den Weinkühlschrank/Getränkekühler während eines Urlaubs von weniger als drei Wochen in Betrieb.
Wenn das Gerät mehrere Monate nicht benutzt wird, entfernen Sie alle Gegenstände und schalten Sie das Gerät aus. Reinigen und trocknen Sie den Innenraum gründlich. Um Geruchsbildung und Schimmelbildung vorzubeugen, lassen Sie die Tür einen Spalt offen; falls nötig, fixieren Sie sie.

Transport Ihres Weinkühlschranks/Getränkekühlers

Entnehmen Sie alle Gegenstände. Entfernen Sie lose Teile aus dem Weinkühlschrank/Getränkekühler (z. B. Regalböden) oder fixieren Sie diese mit Schaumstoff. Klappen Sie den verstellbaren Fuß an die Unterseite, um Beschädigungen zu vermeiden. Kleben Sie die Tür zu.
Achten Sie darauf, dass das Gerät während des Transports sicher und aufrecht steht. Schützen Sie die Außenseite des Geräts zusätzlich mit einer Decke oder Ähnlichem.

Energiespartipps

Der Weinkühlschrank/Getränkekühler sollte im kühlsten Bereich des Raumes, entfernt von anderen Geräten und vor direkter Sonneneinstrahlung geschützt aufgestellt werden.

8. FEHLERBEHEBUNG

Viele häufige Probleme mit Weinkühlschränken/Getränkekühlern lassen sich leicht selbst beheben, sodass Sie sich die Kosten eines möglichen Kundendienstbesuchs sparen. Versuchen Sie die folgenden Vorschläge, um das Problem zu lösen, bevor Sie den Kundendienst kontaktieren.

Problem	Mögliche Ursache
Weinkühlschrank/Getränkekühler funktioniert nicht	Nicht angeschlossen. Gerät ist ausgeschaltet. Sicherung ausgelöst oder durchgebrannt.
Weinkühlschrank/Getränkekühler ist nicht kalt genug	Temperaturregler prüfen. Umgebungstemperatur erfordert möglicherweise eine höhere Einstellung. Tür wird zu oft geöffnet. Tür ist nicht vollständig geschlossen. Türdichtung dichtet nicht richtig ab.

Problem	Mögliche Ursache
Schaltet sich häufig ein und aus	Raumtemperatur ist höher als normal. Überlastung des Geräts. Tür wird zu oft geöffnet. Tür ist nicht vollständig geschlossen. Temperaturregler falsch eingestellt. Türdichtung dichtet nicht richtig ab.
Die Beleuchtung funktioniert nicht.	Nicht angeschlossen. Der Schutzschalter hat ausgelöst oder eine Sicherung ist durchgebrannt. Die Glühbirne ist defekt. Der Lichtschalter steht auf „AUS“.
Vibrationen	Überprüfen Sie, ob der Weinkühler/Getränkekühler waagerecht steht.
Zu laute Geräusche.	Das Klappern kann durch den Kältemittelkreislauf verursacht werden, was normal ist. Nach jedem Kühlzyklus können Sie ein Gluckern hören. Durch die Ausdehnung und das Zusammenziehen der Innenwände können Knall- und Knistergeräusche entstehen. Der Weinkühler/Getränkekühler steht nicht waagerecht.
Die Tür schließt nicht richtig.	Der Weinkühler/Getränkekühler steht nicht waagerecht. Die Tür wurde falsch herum eingebaut. Die Dichtung ist verschmutzt. Die Regalböden sind nicht richtig positioniert.

9. ENTSORGUNG

Vor der Entsorgung des Geräts:
1. Ziehen Sie den Netzstecker aus der Steckdose.
2. Schneiden Sie das Netzkabel ab und entsorgen Sie es.

	Richtige Entsorgung dieses Produkts
	Dieses Symbol auf dem Produkt oder seiner Verpackung weist darauf hin, dass dieses Produkt nicht im Hausmüll entsorgt werden darf. Es muss stattdessen zu einer geeigneten Sammelstelle für das Recycling von Elektro- und Elektronikgeräten gebracht werden. Durch die korrekte Entsorgung dieses Produkts tragen Sie dazu bei, mögliche negative Folgen für die Umwelt und die menschliche Gesundheit zu vermeiden, die durch unsachgemäße Entsorgung entstehen könnten. Weitere Informationen zum Recycling dieses Produkts erhalten Sie bei Ihrer Gemeinde, Ihrem Entsorgungsunternehmen oder dem Geschäft, in dem Sie das Produkt gekauft haben.

1. AVERTISSEMENT

- Pour éviter d'endommager le joint de porte, assurez-vous que la porte est complètement ouverte lorsque vous retirez les étagères du compartiment à rails.
- L'appareil doit être positionné de manière à ce que la prise soit accessible. Débranchez le cordon électrique. Placez votre cave à vin à son emplacement définitif. Ne déplacez pas votre cave à vin lorsqu'elle est chargée de bouteilles de vin. Vous risqueriez de la déformer. La cave à vin doit être installée à un endroit approprié afin d'éviter tout contact avec le compresseur.
- Cet appareil n'est pas destiné à être utilisé par des personnes (y compris les enfants) dont les capacités physiques, sensorielles ou mentales sont réduites, ou qui manquent d'expérience et de connaissances, à moins qu'elles ne soient sous la surveillance d'une personne responsable de leur sécurité ou qu'elles n'aient reçu des instructions concernant l'utilisation de l'appareil.
- Si le cordon d'alimentation est endommagé, il doit être remplacé par le fabricant, son service après-vente ou une personne qualifiée afin d'éviter tout danger.

VEUILLEZ EN AUCUN CAS TENTER DE BRANCHER OU DE RALLONGER LE CABLE.

2. CONSIGNES DE SÉCURITÉ IMPORTANTES

AVERTISSEMENT	Afin de réduire les risques d'incendie, d'électrocution ou de blessure lors de l'utilisation de votre appareil, veuillez suivre ces précautions de base :

- Lire attentivement toutes les instructions avant d'utiliser la cave à vin.
- **DANGER ou AVERTISSEMENT** : Risque d'étouffement pour les enfants.
- Les risques d'étouffement et de piégeage des enfants ne sont pas des problèmes du passé. Les appareils électroménagers mis au rebut ou abandonnés restent dangereux, même s'ils « ne restent que quelques jours au garage ».
- **Avant de jeter votre ancienne cave à vin/refroidisseur de boissons** : Retirez la porte. Laissez les étagères en place afin que les enfants ne puissent pas y grimper facilement.
- Ne jamais laisser les enfants utiliser, jouer avec ou ramper à l'intérieur de l'appareil.
- Ne jamais nettoyer les pièces de l'appareil avec des liquides inflammables. Les vapeurs peuvent provoquer un incendie ou une explosion.
- Ne pas stocker ni utiliser d'essence ou tout autre liquide ou vapeur inflammable à proximité de cet appareil ou de tout autre appareil. Les vapeurs peuvent provoquer un incendie ou une explosion. Ne pas stocker de substances explosives, telles que des aérosols contenant un propulseur inflammable, dans cet appareil.
- AVERTISSEMENT : Veillez à ce que les ouvertures de ventilation, à l'intérieur de l'appareil ou de sa structure encastrée, ne soient pas obstruées.
- AVERTISSEMENT : N'utilisez aucun dispositif mécanique ni autre moyen pour accélérer le dégivrage, sauf ceux recommandés par le fabricant.
- Pour éviter tout risque lié à l'instabilité de l'appareil, celui-ci doit être fixé conformément aux instructions.
- AVERTISSEMENT : Ne pas endommager le circuit frigorifique.
- AVERTISSEMENT : N'utilisez aucun appareil électrique à l'intérieur des compartiments de stockage des aliments, sauf s'il s'agit d'un appareil recommandé par le fabricant.

- **Si le réfrigérant de ces appareils est du R600a, ne placez aucun produit inflammable ou explosif à l'intérieur ou à proximité de l'appareil afin d'éviter tout risque d'incendie ou d'explosion.**

-Conservez ces instructions-

3. INSTRUCTIONS D'INSTALLATION

Avant d'utiliser votre cave à vin/refroidisseur de boissons

- Retirez les emballages extérieur et intérieur.
- Avant de brancher la cave à vin/refroidisseur de boissons, laissez-la reposer debout pendant environ 2 heures. Cela réduira le risque de dysfonctionnement du système de refroidissement dû à la manutention pendant le transport.
- Nettoyez la surface intérieure avec de l'eau tiède à l'aide d'un chiffon doux.
- Cet appareil est conçu pour un usage domestique et des applications similaires telles que :
    - les cuisines du personnel dans les magasins, les bureaux et autres environnements de travail ;
    - les fermes et par les clients dans les hôtels, les motels et autres types d'hébergement ;
    - les chambres d'hôtes ;
    - la restauration et autres applications similaires non commerciales.
- Lors de la mise au rebut de votre appareil, veuillez choisir un point de collecte agréé.

Installation de votre cave à vin/refroidisseur de boissons

- Cet appareil est conçu pour une installation en pose libre ou encastrée (reportez-vous à l'emplacement de l'autocollant à l'arrière de l'appareil).
- Cet appareil est conçu exclusivement pour la conservation du vin ou d'autres boissons.
- Placez votre cave à vin/refroidisseur de boissons sur un sol suffisamment solide pour supporter son poids lorsqu'elle est pleine. Pour la mettre à niveau, ajustez le pied de nivellement avant situé sous l'appareil.
- Cet appareil utilise un fluide frigorigène inflammable. Veillez à ne jamais endommager la tuyauterie de refroidissement pendant le transport. Installez la cave à vin/refroidisseur de boissons à l'abri de la lumière directe du soleil et des sources de chaleur (cuisinière, radiateur, etc.). La lumière directe du soleil peut altérer le revêtement acrylique et les sources de chaleur peuvent augmenter la consommation électrique. Des températures ambiantes extrêmement basses peuvent également nuire au bon fonctionnement de l'appareil.
- Évitez d'installer l'appareil dans des endroits humides.
- Branchez la cave à vin/refroidisseur de boissons sur une prise murale dédiée, correctement installée et mise à la terre. Ne coupez ni ne retirez en aucun cas la troisième broche (terre) du cordon d'alimentation. Pour toute question relative à l'alimentation électrique et/ou à la mise à la terre, veuillez contacter un électricien qualifié ou un centre de service agréé.

Attention

- Conservez le vin dans des bouteilles fermées hermétiquement ;
- Ne surchargez pas l'appareil ;
- N'ouvrez la porte qu'en cas de nécessité ;
- Ne recouvrez pas les étagères de papier aluminium ou de tout autre matériau susceptible d'empêcher la circulation de l'air ;
- Si la cave à vin/le réfrigérateur à boissons n'est pas utilisé pendant une période prolongée, il est conseillé, après un nettoyage soigneux, de laisser la porte entrouverte afin de permettre à l'air de circuler à l'intérieur et ainsi éviter la formation de condensation, de moisissures ou d'odeurs.

Limites de température ambiante

Cet appareil est conçu pour fonctionner aux températures ambiantes spécifiées par sa classe de température, indiquée sur sa plaque signalétique.

Classe	Symbole	Plage de températures ambiantes (°C)
Tempérée étendue	SN	+10 to +32
Tempérée	N	+16 to +32
Subtropicale	ST	+16 to +38
Tropicale	T	+16 to +43

4. UTILISATION DE VOTRE CAVE À VIN/CAVE À BOISSONS ET RÉGLAGE DE LA TEMPÉRATURE

POUR LES MODÈLES 7556.0005 – 7556.0015 – 7556.0020

Instructions du système de contrôle

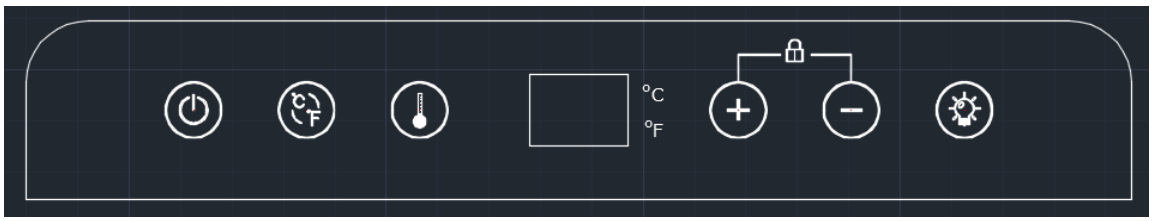

- Interrupteur marche/arrêt : Après la mise sous tension de l'appareil, appuyez pendant 3 secondes pour l'allumer ou l'éteindre.
- Sélecteur °C/°F : Appuyez sur le bouton °C/°F pour afficher la température en degrés Celsius ou Fahrenheit.
- Bouton de réglage de la température : Appuyez sur ce bouton avant de régler la température. Lors de la première pression, l'affichage clignote et indique la température de consigne. Après 5 secondes, il affiche la température intérieure mesurée. Appuyez sur ce bouton pour augmenter la température de consigne et sur le bouton correspondant pour la diminuer.
- Affichage : Affichage LED à 2 chiffres indiquant la température de consigne ou la température intérieure réelle.
- Bouton d'éclairage : Appuyez sur ce bouton pour allumer ou éteindre l'éclairage. La lumière s'allume automatiquement à l'ouverture de la porte.
- Verrouillage des touches : Si aucune action n'est effectuée sur les commandes numériques pendant 3 minutes, l'appareil se verrouille automatiquement. Appuyez simultanément sur les boutons et pendant 3 secondes pour le déverrouiller.

Réglage de la température

- Vous pouvez régler la température souhaitée à l'aide des boutons « + » ou « - ». Lors de la première pression sur ces boutons, l'affichage LED indique la température précédemment réglée.
- La température que vous souhaitez régler augmente de 1°C lorsque vous appuyez sur le bouton « + », et diminue de 1°C lorsque vous appuyez sur le bouton « - ».
- Pour afficher la température de consigne (à tout moment), maintenez le bouton correspondant enfoncé pendant environ 5 secondes. La température de consigne clignotera brièvement sur l'écran LED pendant 5 secondes.

POUR LES MODÈLES 7556.0010 – 7556.0025 – 7556.0030

Instructions du système de contrôle

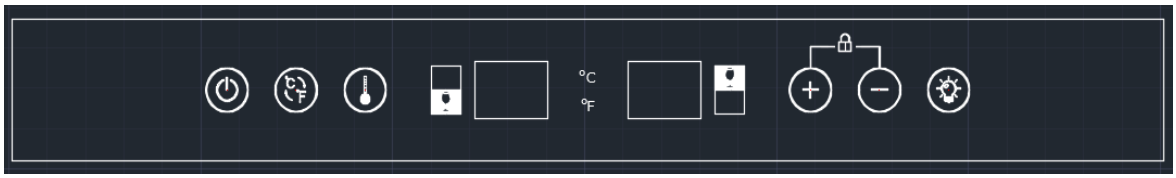

- Interrupteur marche/arrêt : Une fois l'appareil allumé, appuyez pendant 3 secondes pour l'allumer ou l'éteindre.
- Commutateur °C/°F : Appuyez sur le bouton °C/°F pour afficher la température en degrés Celsius ou Fahrenheit.
- Bouton de réglage de la température : Appuyez avant de régler la température. Lors de la première pression, l'affichage clignote et indique la température de consigne. Après 5 secondes, il affiche la température intérieure mesurée. Appuyez pour augmenter la température de consigne et appuyez à nouveau pour la diminuer.
- 2 fenêtres d'affichage : Chaque fenêtre d'affichage LED à 2 chiffres indique la température de consigne ou la température intérieure réelle.
- Bouton d'éclairage : Appuyez pour allumer ou éteindre la lumière. La lumière s'allume automatiquement à l'ouverture de la porte.
- Verrouillage des touches : Si aucune action n'est effectuée sur les commandes numériques pendant 3 minutes, l'appareil se verrouille automatiquement. Appuyez simultanément sur les touches et pendant 3 secondes pour le déverrouiller.

Réglage de la température

- Lorsque vous appuyez sur le bouton de réglage de la température « + » ou « - », le système passe automatiquement en mode de réglage du compartiment supérieur ou inférieur. L'affichage LED clignote et indique la température de consigne. Après 5 secondes, le clignotement s'arrête et l'écran affiche la température intérieure mesurée.
- Appuyez une fois sur le bouton pour diminuer ou augmenter la température de 1°C. Après 5 secondes sans appuyer, l'affichage LED cesse de clignoter, puis revient à l'affichage de la température de consigne du compartiment supérieur ou inférieur.
- Lorsque l'appareil est débranché, le système revient à la température de consigne par défaut, définie en usine.
- Compartiment supérieur : La température peut être réglée de 5°C à 12°C.
- Compartiment inférieur : La température peut être réglée de 12°C à 20°C.

Attention

- Si l'appareil est débranché, en cas de coupure de courant ou s'il est éteint, veuillez patienter 3 à 5 minutes avant de le redémarrer. Si vous tentez de redémarrer avant la fin du délai imparti, la cave à vin/refroidisseur de boissons ne démarrera pas. Lors de la première utilisation ou après une longue période d'inutilisation, la température affichée par l'écran LED peut différer de la température de consigne. Après un certain temps de fonctionnement, la température reviendra à la normale.

POUR LE MODÈLE 7556.0002

Fonctionnement du panneau de commande

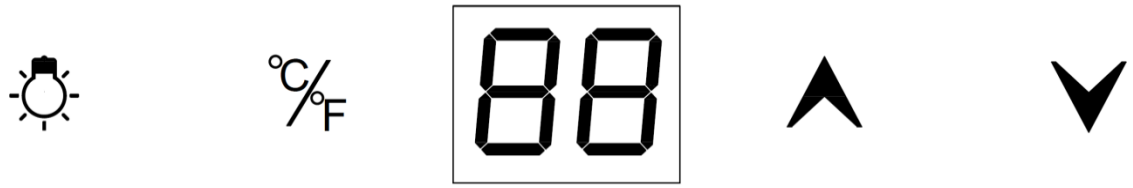

Interrupteur marche/arrêt : Une fois l'appareil allumé, maintenez le bouton enfoncé + pendant 5 secondes pour l'allumer ou l'éteindre.

Sélecteur °C/°F : Appuyez sur le bouton °C/°F pour afficher la température en degrés Celsius ou Fahrenheit.

Bouton de réglage de la température : Appuyez sur ce bouton avant de régler la température. Lors de la première pression, l'écran clignote et affiche la température de consigne. Après 5 secondes, la température interne mesurée s'affiche. Appuyez sur le bouton pour augmenter la température de consigne, appuyez à nouveau pour la diminuer.

Fenêtre d'affichage : Un écran LED 2 bits affiche la température de consigne ou la température interne réelle.

Bouton d'éclairage : Appuyez sur ce bouton pour allumer ou éteindre la lumière.

Plage de réglage de la température de la cave à vin :
La température peut être réglée entre 5°C et 20°C.

Étagères

- Pour éviter d'endommager le joint de la porte, assurez-vous que celle-ci est complètement ouverte lorsque vous retirez les étagères du compartiment à rails.
- Pour accéder facilement au contenu du compartiment de rangement, vous devez tirer les étagères d'environ un tiers hors de leur logement. Cependant, ce meuble est conçu avec une encoche de chaque côté des rails des étagères afin d'empêcher les bouteilles de tomber.

Veuillez vous référer aux instructions suivantes pour remplacer une étagère selon une autre méthode.

Type A
Si vous devez retirer une étagère, déplacez-la vers l'espace prévu à cet effet de chaque côté et alignez-la avec le support A. Soulevez ensuite l'étagère et retirez-la du meuble une fois que le support est dégagé de l'espace.

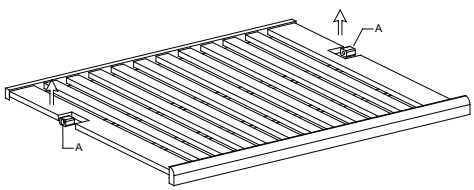

Type B
Pour retirer une étagère du logement, inclinez-la comme indiqué sur le schéma et tirez-la vers vous ou poussez-la jusqu'à ce qu'elle repose fermement sur les supports.

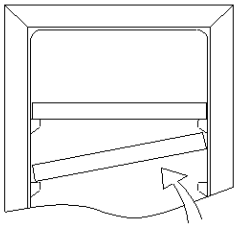

4.1 INVERSION DU SENS D'OUVERTURE DE LA PORTE (CHARTURE VISIBLE)

7556.0005 – 7556.0010 – 7556.0015 – 7556.0020 – 7556.0030

Cet appareil peut s'ouvrir à gauche ou à droite. Il vous est livré avec la porte s'ouvrant à gauche. Si vous souhaitez inverser le sens d'ouverture, veuillez suivre les instructions ci-dessous.

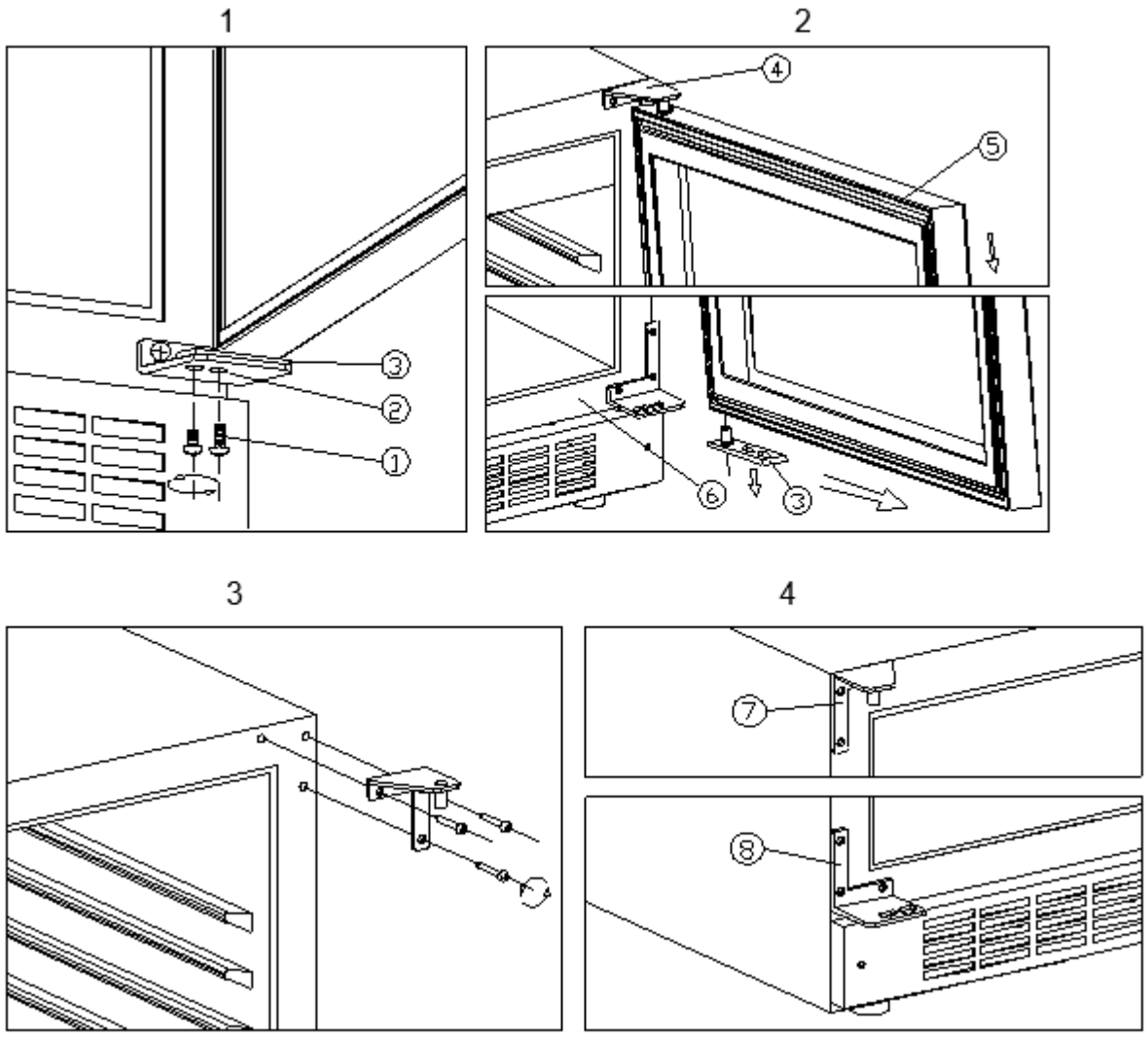

1 : Vis de verrouillage
2 : Charnière inférieure (droite)
3 : Axe de la porte
4 : Charnière supérieure (droite)
5 : Porte
6 : Meuble
7 : Charnière supérieure (gauche)
8 : Charnière inférieure (gauche)

Dévissez les vis de verrouillage (1) (voir image 1).
Tirez la porte (5) vers l'extérieur et retirez-la (voir image 2).
Dévissez les 3 boulons et retirez la charnière supérieure (droite) (4) (voir image 3). Fixez la charnière supérieure (gauche) (7) et la charnière inférieure (gauche) (8) à l'aide des boulons, comme indiqué sur l'image.

4.2 INVERSION DE LA PORTE AVEC CHARNIÈRE INVISIBLE

7556.0005 – 7556.0010 – 7556.0015 – 7556.0020 – 7556.0030

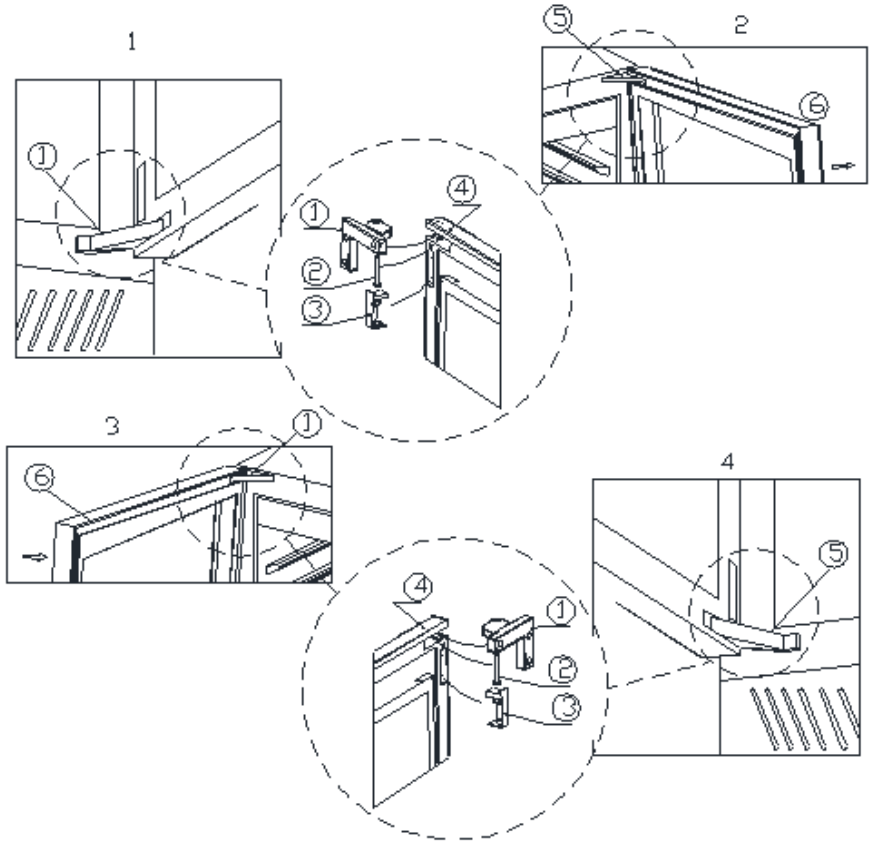

1 : Charnière supérieure
2 : Axe de charnière
3 : Palier de charnière
4 : Charnière supérieure
5 : Charnière inférieure
6 : Porte vitrée

1. Comme illustré sur la figure 1, utilisez un tournevis plat pour ouvrir le palier de la charnière supérieure (3) afin de visualiser l'axe de charnière (2). Faites ensuite levier sur l'axe de charnière (2) et retirez-le. Dévissez ensuite la charnière inférieure de la même manière.
2. Comme illustré sur la figure 2, la méthode d'installation de la partie supérieure de la porte est identique à celle de la partie inférieure.
3. Une fois les parties supérieure et inférieure retirées, tirez la porte parallèlement à l'extérieur. Vous pouvez alors la retirer.
4. Retirez la porte vitrée. À l'aide d'une clé Allen, retirez les vis de fixation des charnières supérieure et inférieure, puis retirez les charnières.
5. Attention : 1) Pour installer la porte vitrée, faites-la pivoter de 180°. Retirez le crochet de verrouillage et l'aimant, puis réinstallez-les de l'autre côté.
2) Inversez également les charnières supérieure et inférieure. La charnière supérieure droite devient la charnière inférieure gauche, et inversement. La charnière inférieure droite devient la charnière supérieure, et inversement.
6. Installez d'abord la charnière de porte comme indiqué sur la figure 3, puis la charnière inférieure comme indiqué sur la figure 4.
7. Soulevez la porte comme indiqué sur la figure 4. Insérez d'abord la charnière inférieure dans les fixations d'angle, alignez les trous de fixation, puis insérez l'axe de charnière (2) dans son logement. Remettez ensuite le cache de charnière (3). L'installation de la partie inférieure de la porte est terminée.
8. Installez la partie supérieure de la porte comme indiqué sur la figure 3, en procédant de la même manière que pour la partie inférieure. La porte est alors remontée.
9. Remarque concernant l'installation de la charnière de porte : lors de l'installation de la charnière supérieure, déplacez-la vers le côté du cadre extérieur, puis serrez la vis. Une fois la charnière inférieure installée, déplacez la vis vers l'intérieur du cadre extérieur et serrez-la pour empêcher la porte de tomber.

4.3 SPÉCIFICATIONS D'INSTALLATION POUR LES APPLICATIONS ENCASTRÉES

7556.0005 – 7556.0010

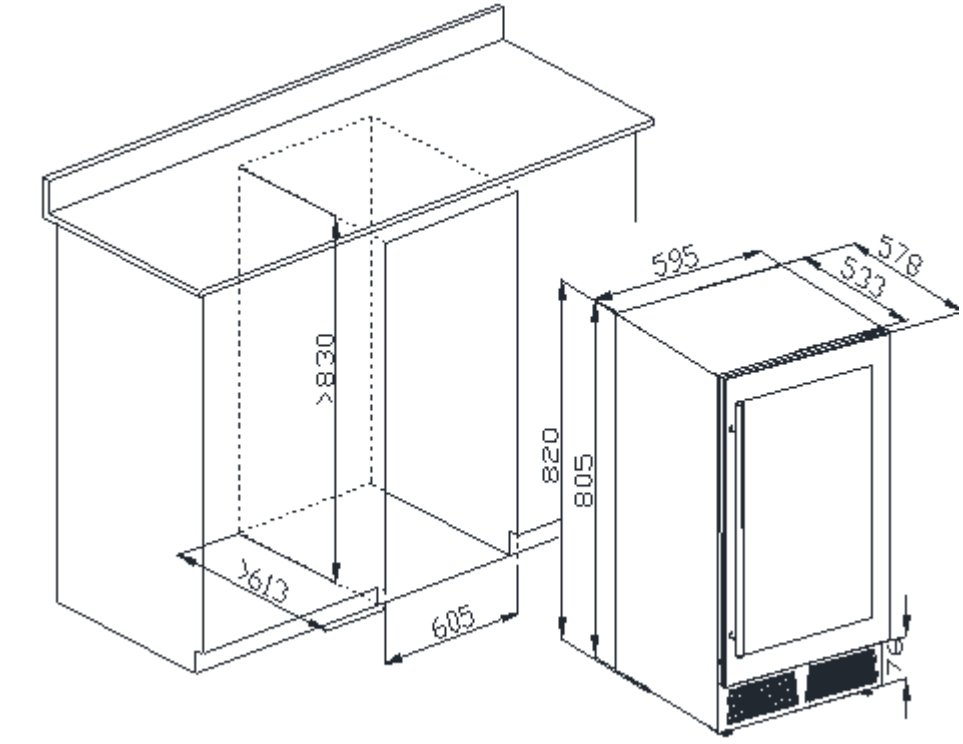

7556.0015

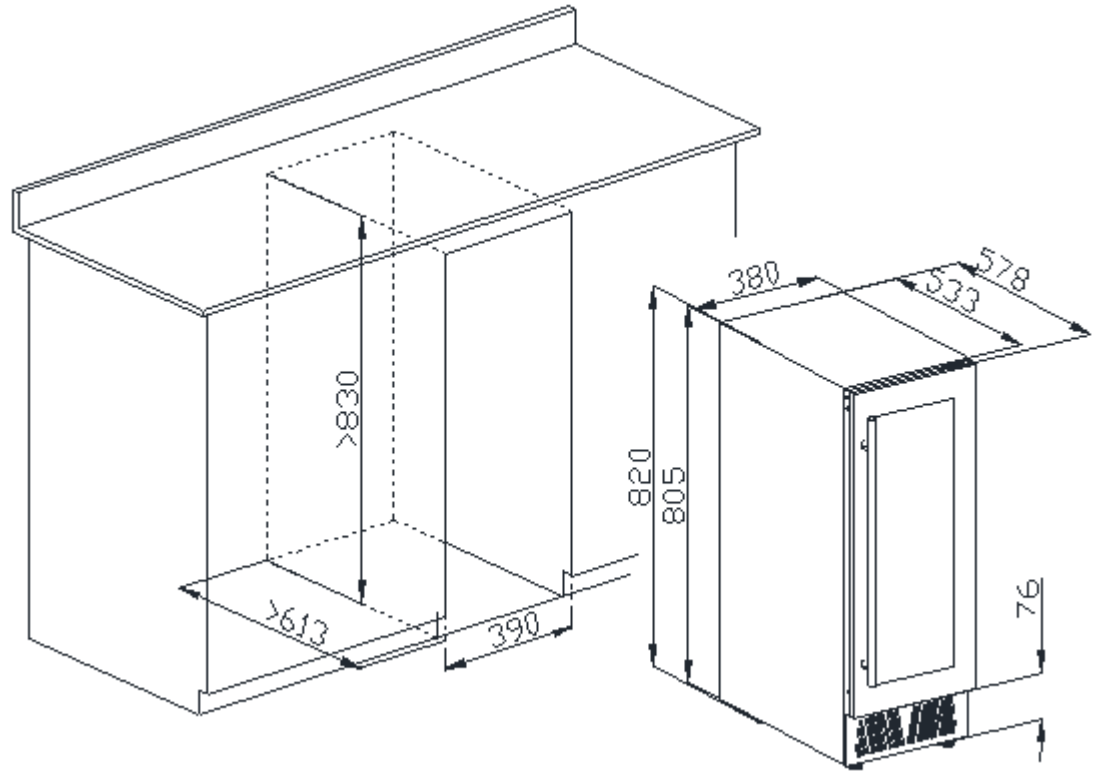

7556.0020 – 7556.0025

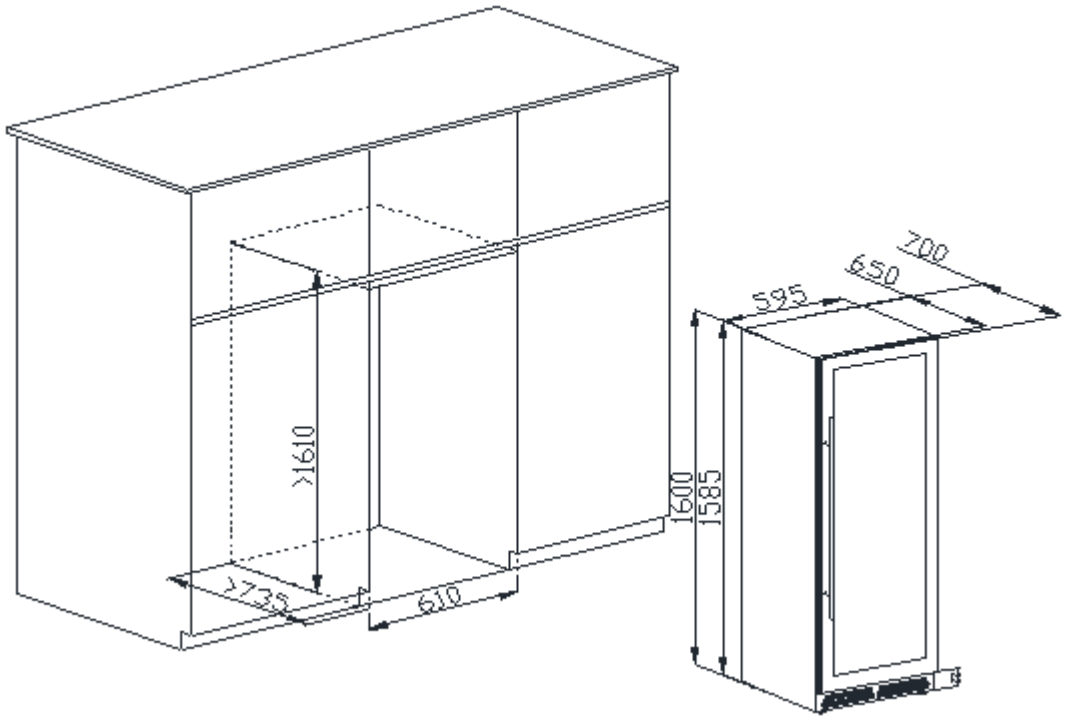

7556.0030

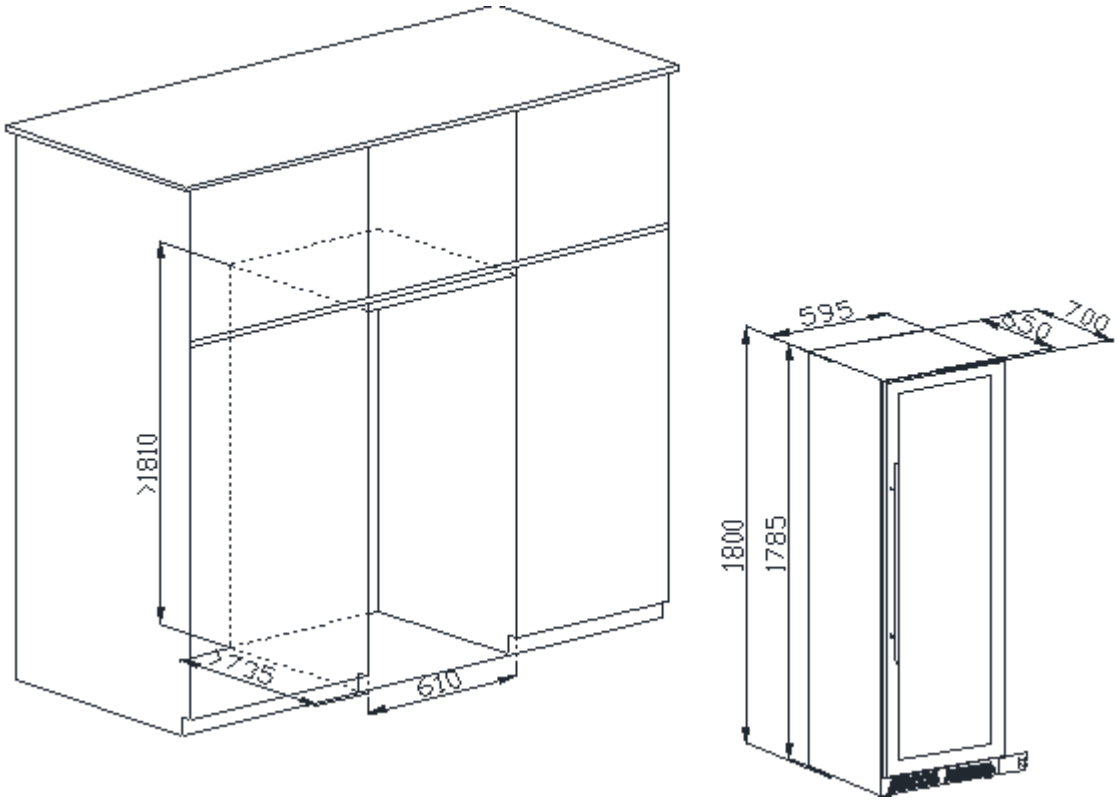

5. DÉBALLAGE ET NETTOYAGE DE LA CAVE À VIN

Retirez les matériaux d'emballage extérieurs et intérieurs.

Laissez l'appareil reposer en position verticale pendant environ 2 heures avant de le brancher. Cela permet de réduire les risques de dysfonctionnement du système de refroidissement liés à la manipulation pendant le transport. Nettoyez la surface intérieure avec un chiffon doux et de l'eau tiède.

Installez la poignée de porte fournie avec l'appareil en suivant ces étapes :
Étape 1 : Retirez le joint situé à l'intérieur de la porte pour accéder aux deux trous de vis.
Étape 2 : Fixez fermement la poignée à l'aide des vis et rondelles fournies.
Étape 3 : Remettez le joint en place.

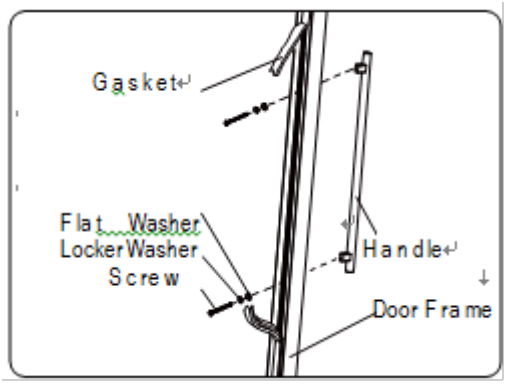

6. SYSTÈME DE FILTRATION AU CHARBON ACTIF

Votre vin est un produit vivant qui respire par le bouchon de sa bouteille. Afin de préserver la qualité et le goût de vos grands crus, il est essentiel de les conserver à température et dans des conditions ambiantes idéales. Votre cave est équipée d'un système de filtration au charbon actif qui garantit la pureté de l'air, l'efficacité du refroidissement et l'absence d'odeurs pour la conservation de vos vins. Le filtre se trouve sur le panneau arrière, à l'intérieur de votre cave. N'oubliez pas que ce filtre doit être changé tous les 12 mois.
Pour remplacer votre filtre :

1	Retirez les bouteilles de vin rangées sur les deux (2) étagères situées devant le filtre.	 Tournez le filtre vers la gauche pour le retirer.
2	Retirez les étagères et mettez-les de côté. Elles seront remises en place une fois le filtre changé.	
3	Maintenez le filtre et tournez-le de 45 degrés dans le sens antihoraire, puis retirez-le.	
4	Retirez le filtre usagé et remplacez-le par un neuf.	
5	Insérez le nouveau filtre dans son logement et tournez-le de 45 degrés dans le sens horaire.	

7. ENTRETIEN

Nettoyage de votre cave à vin/refroidisseur de boissons
Coupez l'alimentation, débranchez l'appareil et retirez tous les éléments, y compris les étagères et le support.
Lavez les surfaces intérieures à l'eau tiède avec une solution d'eau douce.
Lavez les étagères avec une solution de détergent doux.
Essuyez soigneusement l'éponge ou le chiffon pour nettoyer les commandes et les composants électriques.
Lavez l'extérieur de l'appareil à l'eau tiède avec un détergent liquide doux. Rincez abondamment et essuyez avec un chiffon doux et propre.

Coupure de courant
La plupart des coupures de courant sont résolues en quelques heures et ne devraient pas affecter la température de votre appareil si vous limitez les ouvertures de la porte. En cas de coupure de courant prolongée, prenez les précautions nécessaires pour protéger le contenu de votre appareil.

Vacances
Courtes vacances : Laissez la cave à vin/refroidisseur de boissons en marche pendant les vacances de moins de trois semaines.
Si vous n'utilisez pas l'appareil pendant plusieurs mois, retirez tous les éléments et éteignez-le. Nettoyez et séchez soigneusement l'intérieur. Pour éviter les odeurs et la formation de moisissures, laissez la porte légèrement ouverte, en la bloquant si nécessaire.

Déplacement de votre cave à vin/refroidisseur de boissons
Retirez tout son contenu. Enlevez les objets non fixés à l'intérieur (comme l'étagère) ou fixez-les avec la mousse. Relevez le pied réglable pour éviter tout dommage. Fermez la porte avec du ruban adhésif.
Assurez-vous que l'appareil reste bien stable en position verticale pendant le transport. Protégez également l'extérieur avec une couverture ou un tissu similaire.

Conseils pour économiser l'énergie
Placez votre cave à vin/refroidisseur de boissons dans la zone la plus fraîche de la pièce, loin des appareils qui produisent de la chaleur et à l'abri de la lumière directe du soleil.

8. DÉPANNAGE

Vous pouvez résoudre facilement de nombreux problèmes courants de cave à vin/refroidisseur de boissons, ce qui vous évitera les frais d'un éventuel déplacement. Essayez les suggestions ci-dessous pour voir si vous résolvez le problème avant d'appeler un technicien.

Problème	Cause possible
La cave à vin/refroidisseur de boissons ne fonctionne pas	Non branchée. L'appareil est éteint. Le disjoncteur a sauté ou un fusible a grillé.
La cave à vin/refroidisseur de boissons n'est pas assez froide	Vérifiez le réglage du thermostat. L'environnement extérieur peut nécessiter un réglage plus élevé. La porte est ouverte trop souvent. La porte n'est pas complètement fermée. Le joint de porte n'est pas étanche.
S'allume et s'éteint fréquemment	La température ambiante est plus élevée que la normale. Surcharge du compartiment La porte est ouverte trop souvent. La porte n'est pas complètement fermée. Le thermostat n'est pas correctement réglé. Le joint de porte n'est pas étanche.

Problème	Cause possible
La lumière ne fonctionne pas.	L'appareil n'est pas branché. Le disjoncteur a sauté ou un fusible a grillé. L'ampoule est grillée. Le bouton d'éclairage est sur « OFF ».
Vibrations	Vérifiez que la cave à vin/le réfrigérateur à boissons est bien de niveau.
Bruit excessif	Le cliquetis peut provenir de la circulation du fluide frigorigène, ce qui est normal. À la fin de chaque cycle, vous pouvez entendre un gargouillis. La contraction et la dilatation des parois internes peuvent provoquer des craquements. La cave à vin/le réfrigérateur à boissons n'est pas de niveau.
La porte ne ferme pas correctement.	La cave à vin/le réfrigérateur à boissons n'est pas de niveau. La porte a été montée à l'envers ou mal installée. Le joint est sale. Les étagères sont mal positionnées.

9. MISE AU REBUT

Avant de mettre l'appareil au rebut :
1. Débranchez la prise principale de la prise murale.
2. Coupez le câble d'alimentation et jetez-le.

	Mise au rebut correcte de ce produit
	Ce symbole apposé sur le produit ou sur son emballage indique que ce produit ne doit pas être jeté avec les ordures ménagères. Il doit être déposé dans un point de collecte approprié pour le recyclage des équipements électriques et électroniques. En veillant à ce que ce produit soit mis au rebut correctement, vous contribuerez à prévenir les conséquences néfastes potentielles pour l'environnement et la santé humaine qui pourraient résulter d'une mauvaise gestion des déchets. Pour plus d'informations sur le recyclage de ce produit, veuillez contacter votre mairie, votre service de collecte des déchets ménagers ou le magasin où vous l'avez acheté.